tover®

Tovertafel 3

June 2025

English 03
Français 09
Deutsch 15
日本語 21
Italiano 27
Nederlands 33
Svenska 39
Dansk 44
Norsk 51
Suomi 57
Español 63
Català 69
Galego 75
Euskara 81
Calibration marker 87

Tovertafel 3 – User manual

Congratulations!

Well done on choosing Tovertafel. You now belong to a growing group of people who together bring fun and meaningful interaction to health care. The Tovertafel is not an ordinary product, but something special, developed together with health care professionals and target groups.

This manual provides a brief overview of the most important functionalities. For a detailed explanation, additional documentation and videos, please visit tover.care/manual.

Do you want to get everything out of the Tovertafel? Then go to my.tover.care for tips, guidance and additional information. For example, here you can upload your own photos to the Tovertafel using ‘ Lab’. This will make your games even more personal!

Purpose of the product

The Tovertafel stimulates movement, cognition and social interaction. The games are specially developed for people with dementia, an intellectual disability or other specific needs and are fun for everyone.

Because it’s all about playing together!

Safety instructions

Read the manual and the safety instructions below carefully before use.

General warnings

- Safe use is only guaranteed if properly installed according to the manual.
- To hang the Tovertafel, use only items supplied by.
- The installer is responsible for damage caused by incorrect assembly.
- Only use the Tovertafel only as intended. Incorrect use invalidates the warranty.
- Do not hang anything from the appliance or hanging system.
- Do not lean or push against the device.
- Only use the appliance indoors, in dry and dust-free areas.
- Never open the appliance or insert metal objects.
- Do not touch or look into the lens for long periods of time.
- Keep children away during installation.
- The Tovertafel is not a medical device.
- Snap the handle firmly into the hook and check that it locks.
- Do not drop the appliance.

Electricity

- Only connect to an electrical outlet that is earthed and switched off.
- Turn off the appliance switch on the Tovertafel before you install or remove the plug.
- Make sure the cord is long enough.
- Do not expose to moisture, naked flames, heat, or sunlight.
- Remote control batteries
- Only use the correct type of battery (CR2032).

- ℹ Observe the correct + and – marks when positioning.
- ℹ Remove the batteries when you do not use the remote control for a long time.
- ℹ Do not expose to moisture, fire, heat, or sunlight.
- ℹ Keep out of reach of children.
- ℹ Immediately call for medical assistance in case of ingestion or when coming into contact with leaking fluid.
- ℹ Dispose of batteries according to local regulations.

Contents of the box

- Tovertafel 3
- Remote control + battery
- User manual
- Calibration marker

Delivered separately:

- Ceiling bracket + appliance plug
- Spare remote control
- Playing tiles (exclusive to the “Including Education” license)

Technical specifications

- Resolution: 1280 × 800 px
- Light source: 4 × LED
- Dimensions: 41 × 23 × 36 cm
- Weight: ±10.5 kg
- Power supply: 100–240 Vac / 50–60 Hz
- Power: 190 W
- Connectivity: Wi-Fi, ethernet, 4G, USB

Installation

Assembly

The Tovertafel can be installed on the ceiling bracket or a mobile stand (sold separately). Both products have their own manual. With multiple ceiling brackets, you can hang the Tovertafel in different locations. Additional ceiling brackets are available separately.

Parts of the Tovertafel

1. Power socket
2. Device switch
3. Handle
4. Ethernet port
5. USB ports + indicator LED
6. Infrared light source
7. Sensors
8. Projector lens

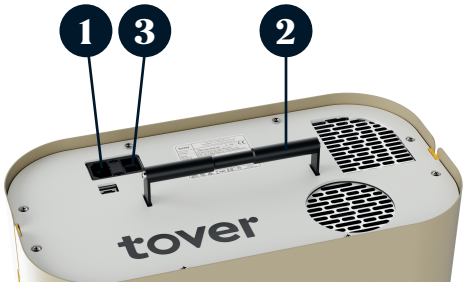

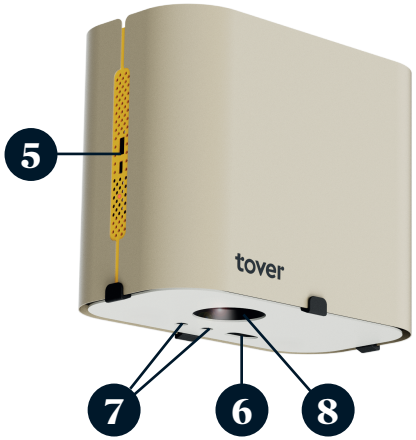

Turn on the Tovertafel

1. Plug the power cord into an earthed wall socket.
2. Turn on the device switch. The indicator LED turns on and flashes red.
3. Wait until the indicator LED lights up red continuously.
4. Press the power button on the remote control.
5. The indicator LED flashes green.
6. After a while, the indicator LED lights up green continuously. The projection appears and the system is started.

The Tovertafel is now ready for use.

Turn off the Tovertafel

1. Press the power button on the remote control.
2. The indicator LED flashes red.
3. Wait until the LED is solid red.

The system is now safely shut down. If necessary, it is now possible to turn off the appliance switch and safely disconnect the plug.

Get started

Remote control

1. On/off
2. Back
3. Start/pause
4. Volume
5. Sound on/off
6. Navigation menu
7. OK
8. Menu
9. Info

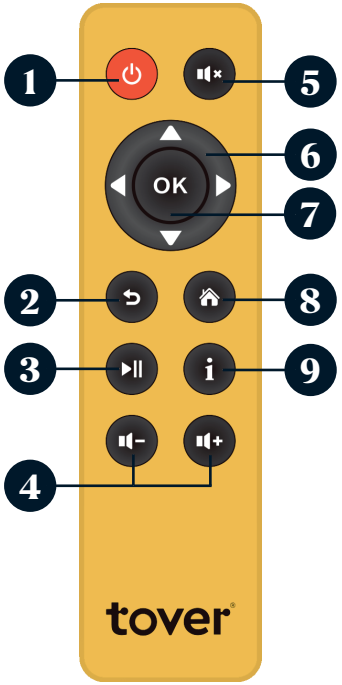

Menu overview

Access the menu using the ‘Menu’ button on the remote control.

Depending on the activated license, the Tovertafel menu may change slightly. Use the arrow keys on the remote control to navigate through the menu. At the very top you will find the following tabs:

1. All games
2. Collections (optional)
3. Use (optional)
4. Settings

All games

If you have multiple licenses, the name of the active licenses will appear below the main menu. You can switch packages by pressing right or left.

Below are the available games. The games are categorized at the game level. Each row starts with a 'shuffle' symbol. Selecting this option will automatically randomly play the games from that row.

Collections (optional)

Here you will find specially created collections that make it easier to choose the right experience. Collections are composed based on theme, purpose or functionality (such as high-contrast games).

Insights (optional)

This menu provides insight into the use of the Tovertafel.

Settings > Calibrate playing surface

Use this menu to resize the projection to the table. Follow the on-screen instructions.

Settings > Set Table Color

Set the color of your table here so that the sensor works optimally. The options are 'dark' and 'light'.

Settings > Calibrate Sensor

If the games do not respond properly, you can reset the sensor here. Use the 'Auto Calibration'. If this does not work properly, you can calibrate manually using the paper calibration marker.

Settings > Network

The Tovertafel 3 comes standard with a mobile data connection for service, activation and critical updates. Major software updates are only offered over Wi-Fi or Ethernet connection. We recommend connecting the Tovertafel with an Ethernet cable, or a Wi-Fi point. To do this, go to 'Settings > Network' and follow the instructions in the menu.

Caution:

- *There are no additional charges for the mobile data connection and if desired it is possible to turn off the connection via the network menu.*
- *Open WiFi networks, networks with a login page, or with strict security settings are not usually suitable for use with the Tovertafel.*

Set language

From this menu you can choose from an extensive list of languages.

Info

In this menu you will find information about your Tovertafel, such as the serial number and the software version.

Tips and inspiration

Visit my.tover.care for inspiration, how-to videos, valuable tips and detailed information. Here you can also find 'Tover Lab'. With 'Tover Lab' it is possible to upload your own images to your Tovertafel.

Software and Licenses

Updates are automatically installed when connected to the Internet. It is possible to update the Tovertafel offline, using a USB stick. Check out my.to.care/service-center/updates for this. The update menu will tell you if an update is available.

Licenses can be purchased or renewed through your Tovertafel distributor. A renewal reminder will automatically appear in the menu.

Purchased licenses can also be activated offline using a code in the 'Unlock subscription' menu. This menu appears automatically when a Tovertafel is offline. Open the menu and follow the instructions.

Other

Maintenance

- Clean the Tovertafel and Remote Control regularly with a dry cloth.
- Over time, dust can get on and into the housing. You can request a service from your distributor.

Waste disposal

- The Tovertafel and Remote Control are electronic devices. Do not dispose of them in household waste.
- Remove the battery from the remote control and dispose of it separately.
- Follow local guidelines for handling electronic waste and batteries.

Regulations

The Tovertafel 3 complies with the applicable regulations in the EU, USA, Canada, Australia/New Zealand and Japan.

For full certifications and legal statements: tover.care/compliance

Support

For contact details, manuals, videos and help:

Warranty conditions Tovertafel 3

Congratulations on purchasing the Tovertafel 3! We are committed to ensuring your satisfaction with the product and providing you with the best possible service. Please keep this document for your records.

Warranty

The Tovertafel 3 and its accessories are guaranteed to be free from defects in materials and workmanship under normal use and maintenance. This includes periodic software updates and support for licensed games.

Normal use means: Use according to the instructions in the manual, including recommended maintenance and software updates.

Period

The standard warranty period is 24 months from the date of activation of the software license.

The warranty period will not be extended after a repair or replacement.

New or functionally equivalent parts may be used for repairs or replacements.

Terms and Conditions

This warranty applies only to the first purchaser and is not transferable. The Tovertafel must be purchased for direct use within the organization, and not for resale.

Submit Warranty Claim

Please contact your local distributor, who will assist you in resolving the issue and submitting the warranty claim.

An overview of distributors can be found at tover.care/manual.

If necessary, the distributor will contact the service team.

Replacement device: In some markets, a temporary replacement table is available, which may be subject to a fee. Please check with your distributor for the terms and conditions.

Excluded

The following situations are excluded from warranty:

- Damage due to misuse, accident, alteration, incorrect installation or external influences (such as overvoltage, fire or water damage).
- Cosmetic wear, packaging damage, or wear of parts such as the projector lamp (up to 20,000 hours after normal use).
- Software other than the licensed games of Tover.
- Use outside of the recommended environmental conditions or with accessories that are not approved.

Regulations

This warranty replaces, to the extent permitted by law, all other legal warranties. This warranty does not affect legal consumer rights that may apply by country or region.

Tover Health Tech B.V.

Pythagoraslaan 101
3584 BB Utrecht
Nederland

Tovertafel 3 – Manuel d'utilisateur

Félicitations !

Très bon choix d'avoir opté pour la Tovertafel, bravo ! Vous faites désormais partie d'un groupe de plus en plus important de personnes qui, ensemble, apportent aux soins de santé une interaction ludique et significative. La Tovertafel n'est pas un produit ordinaire. C'est un outil spécialement développé en collaboration avec des professionnels de la santé et des groupes cibles.

Ce manuel fournit un aperçu des fonctionnalités les plus importantes. Pour une explication détaillée, une documentation supplémentaire et des vidéos, rendez-vous sur tover.care/manual.

Vous voulez tirer le meilleur parti de la Tovertafel ? Rendez-vous sur my.tover.care pour des conseils, de l'accompagnement et des informations supplémentaires. Vous pouvez, par exemple, y télécharger vos propres photos sur la Tovertafel à l'aide de l'option « Lab ». Vos jeux seront encore plus personnalisés !

Objectif du produit

La Tovertafel stimule le mouvement, la cognition et l'interaction sociale. Les jeux sont conçus spécialement pour les personnes atteintes de démence, de déficience intellectuelle ou ayant d'autres besoins spécifiques, mais ils sont amusants pour tout le monde.

Parce qu'il s'agit de s'amuser ensemble !

Consignes de sécurité

Avant toute utilisation, lisez attentivement le manuel et les consignes de sécurité ci-dessous.

Avertissements généraux

- La sécurité d'utilisation n'est garantie que si l'appareil est correctement installé, conformément au manuel.
- Utiliser uniquement les éléments fournis avec la Tovertafel pour la suspendre.
- L'installateur est responsable des dommages causés par un montage inapproprié.
- Utiliser la Tover Table uniquement comme prévu. Toute utilisation inappropriée annule la garantie.
- Ne rien suspendre à l'appareil ou au système de suspension.
- Ne pas s'appuyer sur l'appareil et ne pas le pousser.
- N'utiliser l'appareil qu'à l'intérieur, dans des endroits secs et à l'abri de la poussière.
- Ne jamais ouvrir l'appareil ni y introduire d'objets métalliques.
- Ne pas toucher ou regarder la lentille pendant de longues périodes.
- Tenir les enfants à l'écart pendant l'installation.
- La Tovertafel n'est pas un dispositif médical.
- Accrocher fermement la poignée dans le crochet et vérifier qu'elle se verrouille.
- Ne pas laisser tomber l'appareil.

Électricité

- ℹ Ne brancher l'appareil que sur une prise électrique mise à la terre et éteinte.
- ℹ Éteindre l'interrupteur de l'appareil sur la Tovertafel avant d'installer ou de retirer la prise.
- ℹ Vérifier que le cordon est suffisamment long.
- ℹ Ne pas exposer à l'humidité, aux flammes nues, à la chaleur ou à la lumière du soleil.

Piles de la télécommande

- ℹ Utiliser uniquement le type de pile approprié (CR2032).
- ℹ Respecter les polarités + et - lors du positionnement.
- ℹ Retirer les piles lorsque la télécommande n'est pas utilisée pendant une longue période.
- ℹ Ne pas exposer à l'humidité, au feu, à la chaleur ou au soleil.
- ℹ Tenir hors de portée des enfants.
- ℹ Appeler immédiatement les services médicaux en cas d'ingestion ou de contact avec le liquide qui s'est échappé.
- ℹ Jeter les piles conformément aux réglementations locales.

Contenu de la boîte

- Tovertafel 3
- Télécommande + batterie
- Manuel de l'utilisateur
- Marqueur de calibration

Livré séparément :

- Support de fixation au plafond + fiche de l'appareil
- Télécommande de rechange
- Tuiles de jeu (réservées à la licence « Éducation incluse »)

Spécifications techniques

- Résolution : 1280 × 800 px
- Source lumineuse : 4 × LED
- Dimensions : 41 × 23 × 36 cm
- Poids : ±10,5 kg
- Alimentation électrique : 100-240 Vac / 50-60 Hz
- Puissance : 190 W
- Connectivité : Wi-Fi, Ethernet, 4G, USB

Installation

Montage

La Tovertafel peut être installée sur le support de plafond ou sur un support mobile (vendu séparément). Les deux produits ont leur propre manuel.

Grâce à plusieurs supports de plafond, vous pouvez suspendre la Tovertafel à différents endroits. Des supports de plafond supplémentaires sont disponibles séparément.

Parties de la Tovertafel

1. Prise de courant
2. Commutateur d'appareil
3. Poignée
4. Port Ethernet
5. Ports USB + indicateur LED
6. Source de lumière infrarouge
7. Capteurs
8. Lentille de projecteur

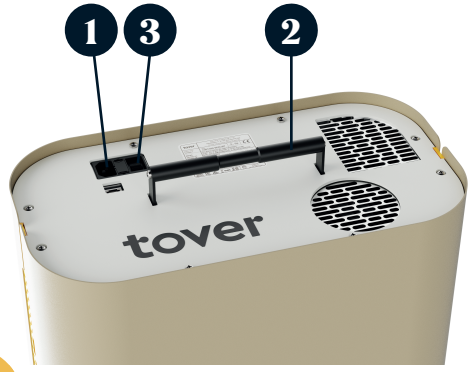

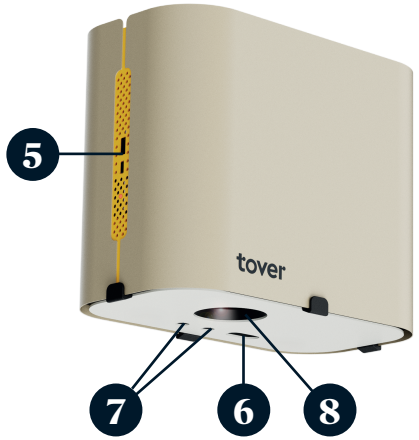

Activation de la Tovertafel

1. Branchez le cordon d'alimentation dans une prise murale reliée à la terre.
2. Allumez l'interrupteur de l'appareil. Le voyant s'allume et clignote en rouge.
3. Attendez que le voyant lumineux s'allume en rouge de manière continue.
4. Appuyez sur le bouton d'alimentation de la télécommande.
5. Le voyant lumineux clignote en vert.
6. Au bout d'un moment, le voyant s'allume en vert de manière continue. La projection apparaît et le système est démarré.

La Tovertafel est maintenant prête à l'emploi.

Désactiver la Tovertafel

1. Appuyez sur le bouton d'alimentation de la télécommande.
2. Le voyant lumineux clignote en rouge.
3. Attendez que le voyant soit rouge de manière fixe.

Le système est maintenant arrêté en toute sécurité. Si nécessaire, il est maintenant possible d'éteindre l'interrupteur de l'appareil et de débrancher la prise en toute sécurité.

Commencer

Télécommande

1. Activé/désactivé
2. Retour
3. Démarrage/pause
4. Volume
5. Son activé/désactivé
6. Menu de navigation
7. OK
8. Menu
9. Info

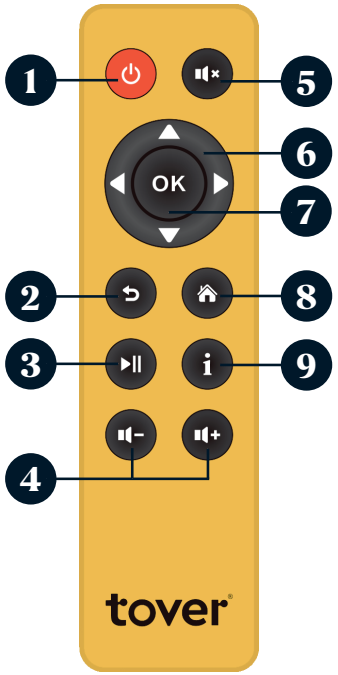

Vue d'ensemble du menu

Accédez au menu à l'aide de la touche « Menu » de la télécommande.

Le menu de la Tovertafel peut être légèrement différent en fonction de la licence activée. Utilisez les touches fléchées de la télécommande pour naviguer dans le menu. Tout en haut, vous trouverez les onglets suivants :

1. Tous les jeux
2. Collections (facultatif)
3. Utilisation (facultatif)
4. Paramètres

Tous les jeux

Si vous disposez de plusieurs licences, le nom des licences actives apparaîtra sous le menu principal. Vous pouvez passer d'un bouquet à l'autre en appuyant sur la touche droite ou gauche.

Vous trouverez ci-dessous les jeux disponibles. Les jeux sont classés au niveau de jeu. Chaque rangée commence par un symbole « Mode Aléatoire ». En sélectionnant cette option, les jeux de cette rangée seront automatiquement joués de façon aléatoire.

Collections (facultatif)

Vous trouverez ici des collections spécialement créées pour faciliter le choix de la bonne expérience. Les collections sont composées en fonction d'un thème, d'un objectif ou d'une fonctionnalité (comme les jeux à fort contraste).

Statistiques (facultatif)

Ce menu donne un aperçu de l'utilisation de la Tovertafel.

Paramètres > Calibrer la surface de jeu

Ce menu permet de redimensionner la projection sur la table. Suivez les instructions à l'écran.

Paramètres > Couleur de la table

Définissez ici la couleur de votre table pour que le capteur fonctionne de manière optimale. Les options sont « sombre » et « clair ».

Paramètres> Régler les capteurs de sensibilité

Si les jeux ne répondent pas correctement, vous pouvez réinitialiser le capteur ici. Utilisez la fonction « Auto Calibration ». Si cela ne fonctionne pas correctement, vous pouvez procéder à un calibrage manuel à l'aide du marqueur de calibration en papier.

Paramètres > Réseau

La Tovertafel 3 est livrée en standard avec une connexion de données mobiles pour le service, l'activation et les mises à jour critiques. Les mises à jour logicielles majeures ne sont proposées que par le biais d'une connexion Wi-Fi ou Ethernet. Nous recommandons de connecter la Tovertafel à l'aide d'un câble Ethernet ou d'un point Wi-Fi. Pour ce faire, allez dans « Paramètres > Réseau » et suivez les instructions du menu.

Attention :

- *Aucun frais supplémentaire n'est facturé pour la connexion aux données mobiles et, si vous le souhaitez, il est possible de désactiver la connexion via le menu réseau.*
- *Les réseaux Wi-Fi ouverts, les réseaux avec une page de connexion ou avec des paramètres de sécurité stricts ne sont généralement pas adaptés à l'utilisation de la Tovertafel.*

Définir la langue

Ce menu vous permet de choisir parmi une liste étendue de langues.

Info

Dans ce menu, vous trouverez des informations sur votre Tovertafel, telles que le numéro de série et la version du logiciel.

Conseils et inspiration

Visitez my.tover.care pour trouver l'inspiration, des vidéos pratiques, des conseils précieux et des informations détaillées.

Vous y trouverez également « Tover Lab ». Avec « Tover Lab », il est possible de télécharger vos propres images sur votre Tovertafel.

Logiciels et licences

Les mises à jour sont automatiquement installées lorsque vous êtes connecté à Internet. Il est possible de mettre à jour le tableau de bord hors ligne, à l'aide d'une clé USB. Pour cela, consultez le site my.to.care/service-center/updates. Le menu de mise à jour vous indiquera si une mise à jour est disponible.

Les licences peuvent être achetées ou renouvelées auprès de votre distributeur de Tovertafel. Un rappel de renouvellement apparaîtra automatiquement dans le menu.

Les licences achetées peuvent également être activées hors ligne à l'aide d'un code dans le menu « Débloquer la licence ». Ce menu s'affiche automatiquement lorsqu'une Tovertafel est hors ligne. Ouvrez le menu et suivez les instructions.

Autres

Maintenance

- Nettoyez régulièrement la Tovertafel et la télécommande à l'aide d'un torchon sec.
- Avec le temps, de la poussière peut se déposer sur le boîtier et y pénétrer. Vous pouvez demander un entretien à votre distributeur.

Élimination des déchets

- La Tovertafel et la télécommande sont des appareils électroniques. Ne les jetez pas dans les ordures ménagères.
- Retirez la pile de la télécommande et mettez-la au rebut séparément.
- Respectez les directives locales en matière de traitement des déchets électroniques et des piles.

Réglementations

La Tovertafel 3 est conforme aux réglementations applicables dans l'UE, aux États-Unis, au Canada, en Australie/Nouvelle-Zélande et au Japon.

Pour les certifications complètes et les déclarations légales : tover.care/compliance

Assistance

Pour les coordonnées, les manuels, les vidéos et l'aide :

Conditions de garantie Tovertafel 3

Nous vous félicitons d'avoir acheté la Tovertafel 3 ! Nous nous engageons à vous satisfaire et à vous fournir le meilleur service possible. Veuillez conserver ce document pour vos archives.

Garantie

La Tovertafel 3 et ses accessoires sont garantis exempts de défauts de matériaux et de fabrication dans des conditions normales d'utilisation et d'entretien. Cela inclut les mises à jour périodiques du logiciel et l'assistance pour les jeux sous licence.

L'utilisation normale signifie : L'utilisation conforme aux instructions du manuel, y compris l'entretien recommandé et les mises à jour du logiciel.

Période

La période de garantie standard est de 24 mois à compter de la date d'activation de la licence du logiciel.

La période de garantie ne sera pas prolongée après une réparation ou un remplacement.

Des pièces neuves ou fonctionnellement équivalentes peuvent être utilisées pour les réparations ou les remplacements.

Conditions générales d'utilisation

Cette garantie ne s'applique qu'au premier acheteur et n'est pas transférable. La Tovertafel doit être achetée pour une utilisation directe au sein de l'organisation, et non pour la revente.

Soumettre une demande de garantie

Veuillez contacter votre distributeur local, qui vous aidera à résoudre le problème et à soumettre la demande de garantie.

Une liste des distributeurs est disponible sur tover.care/manual.

Si nécessaire, le distributeur contactera l'équipe de service.

Dispositif de remplacement : Sur certains marchés, une table de remplacement temporaire est disponible et peut être payante. Veuillez vérifier les conditions auprès de votre distributeur.

Exclus

Les situations suivantes sont exclues de la garantie :

- Dommages dus à une mauvaise utilisation, un accident, une modification, une installation incorrecte ou des influences extérieures (telles que surtension, incendie ou dégâts des eaux).
- Usure cosmétique, dommages causés par l'emballage ou usure de pièces telles que la lampe du projecteur (jusqu'à 20 000 heures après une utilisation normale).
- Logiciels autres que les jeux sous licence de Tover.
- Utilisation en dehors des conditions environnementales recommandées ou avec des accessoires non approuvés.

Réglementations

Cette garantie remplace, dans la mesure autorisée par la loi, toutes les autres garanties légales. Cette garantie n'affecte pas les droits légaux des consommateurs qui peuvent s'appliquer selon le pays ou la région.

Tover Health Tech B.V.

Pythagoraslaan 101
3584 BB Utrecht
Nederland

Tovertafel 3 - Benutzerhandbuch

Herzlichen Glückwunsch!

Gut, dass Sie sich für die Tovertafel entschieden haben. Sie gehören jetzt zu einer wachsenden Gruppe von Menschen, die gemeinsam Spaß und sinnvolle Interaktion in die Gesundheitsversorgung bringen. Die Tovertafel ist kein gewöhnliches Produkt, sondern etwas Besonderes, das gemeinsam mit Fachkräften aus dem Gesundheitswesen und den Zielgruppen entwickelt wurde.

Dieses Handbuch gibt einen kurzen Überblick über die wichtigsten Funktionalitäten. Eine ausführliche Erklärung, zusätzliche Dokumentation und Videos finden Sie unter tover.care/manual.

Wollen Sie alles aus der Tovertafel herausholen? Unter my.tover.care finden Sie Tipps, Anleitungen und zusätzliche Informationen. Hier können Sie zum Beispiel Ihre eigenen Fotos in die Tovertafel hochladen, indem Sie „Lab" verwenden. Dies gestaltet Ihre Spiele noch persönlicher!

Zweck des Produkts

Die Tovertafel fördert Bewegung, Kognition und soziale Interaktion. Die Spiele wurden speziell für Menschen mit Demenz, einer geistigen Behinderung oder anderen besonderen Bedürfnissen entwickelt und machen jedem Spaß.

Denn es geht darum, gemeinsam zu spielen!

Sicherheitshinweise

Lesen Sie die Bedienungsanleitung und die nachstehenden Sicherheitshinweise vor dem Gebrauch sorgfältig durch.

Allgemeine Warnungen

- Eine sichere Verwendung ist nur bei ordnungsgemäßer Installation gemäß der Anleitung gewährleistet.
- Verwenden Sie zum Aufhängen der Tovertafel nur das mitgelieferte Material.
- Für Schäden, die durch unsachgemäße Montage entstehen, haftet der Installateur.
- Verwenden Sie die Tovertafel nur bestimmungsgemäß. Bei unsachgemäßer Verwendung erlischt der Garantieanspruch.
- Hängen Sie keine Gegenstände an das Gerät oder das Aufhängesystem.
- Lehnen Sie sich nicht gegen das Gerät und drücken Sie nicht dagegen.
- Verwenden Sie das Gerät nur in trockenen und staubfreien Räumen.
- Öffnen Sie das Gerät nicht und führen Sie keine Metallgegenstände hinein.
- Berühren Sie das Objektiv nicht und schauen Sie nicht für längere Zeit hinein.
- Halten Sie Kinder während der Installation fern.
- Die Tovertafel ist kein Medizinprodukt.
- Lassen Sie den Griff fest in den Haken einrasten und prüfen Sie, ob er einrastet.
- Lassen Sie das Gerät nicht fallen.

Stroversorgung

- ℹ Schließen Sie das Gerät nur an eine geerdete und ausgeschaltete Steckdose an.
- ℹ Schalten Sie den Geräteschalter an der Tovertafel aus, bevor Sie den Stecker verbinden oder trennen.
- ℹ Stellen Sie sicher, dass das Kabel lang genug ist.
- ℹ Nicht mit Feuchtigkeit, offenen Flammen, Hitze oder Sonnenlicht in Berührung bringen.

Batterien für die Fernbedienung

- ℹ Verwenden Sie nur den richtigen Batterietyp (CR2032).
- ℹ Achten Sie bei der Positionierung auf die ordnungsgemäßen „+“ und „-“ Markierungen.
- ℹ Entnehmen Sie die Batterien, wenn Sie die Fernbedienung für längere Zeit nicht benutzen.
- ℹ Nicht mit Feuchtigkeit, Feuer, Hitze oder Sonnenlicht in Berührung bringen.
- ℹ Außerhalb der Reichweite von Kindern aufbewahren.
- ℹ Bei Verschlucken oder Kontakt mit ausgetretener Flüssigkeit sofort ärztliche Hilfe hinzuziehen.
- ℹ Batterien gemäß den geltenden örtlichen Vorschriften entsorgen.

Inhalt der Box

- Tovertafel 3
- Fernbedienung + Batterie
- Benutzerhandbuch
- Kalibrierungsmarker

Wird separat geliefert:

- Deckenhalterung + Gerätestecker
- Ersatz-Fernbedienung
- Spielsteine (exklusiv für die Lizenz „Inklusive Bildung“)

Technische Daten

- Auflösung: 1280 × 800 px
- Lichtquelle: 4 × LED
- Abmessungen: 41 × 23 × 36 cm
- Gewicht: ±10,5 kg
- Stromversorgung: 100-240 Vac / 50-60 Hz
- Macht: 190 W
- Anschlussmöglichkeiten: WLAN, Ethernet, 4G, USB

Einrichtung

Montage

Die Tovertafel kann an der Deckenhalterung oder an einem mobilen Ständer (separat erhältlich) angebracht werden. Für beide Produkte gibt es ein eigenes Handbuch.

Mit mehreren Deckenhalterungen können Sie den Tovertafel an verschiedenen Orten aufhängen. Zusätzliche Deckenhalterungen sind separat erhältlich.

Komponenten der Tovertafel

1. Steckdose
2. Geräteschalter
3. Handgriff
4. Ethernet-Anschluss
5. USB-Anschlüsse + LED-Anzeige
6. Infrarot-Lichtquelle
7. Sensoren
8. Projektionsobjektiv

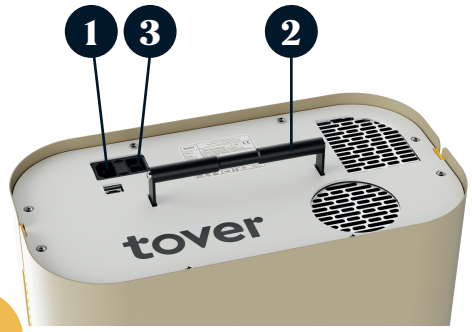

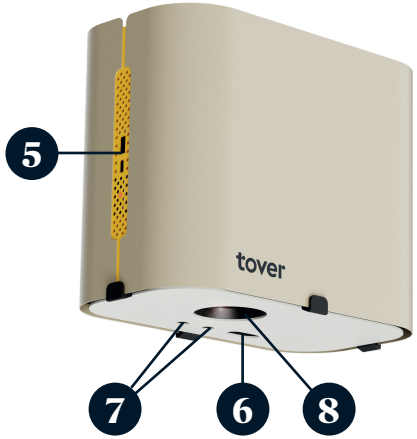

Einschalten der Tovertafel

1. Schließen Sie das Netzkabel an eine geerdete Steckdose an.
2. Schalten Sie den Geräteschalter ein. Die Anzeige-LED leuchtet auf und blinkt rot.
3. Warten Sie, bis die Anzeige-LED dauerhaft rot leuchtet.
4. Drücken Sie die Einschalttaste auf der Fernbedienung.
5. Die Anzeige-LED blinkt grün.
6. Nach einer Weile leuchtet die Anzeige-LED dauerhaft grün. Die Projektion erscheint und das System wird gestartet.

Die Tovertafel ist nun einsatzbereit.

Ausschalten der Tovertafel

1. Drücken Sie die Einschalttaste auf der Fernbedienung.
2. Die Anzeige-LED blinkt rot.
3. Warten Sie, bis die LED dauerhaft rot leuchtet.

Das System ist nun sicher abgeschaltet. Falls erforderlich, können Sie nun den Schalter des Geräts ausschalten und den Stecker sicher trennen.

Los geht’s

Fernbedienung

1. Ein/Aus
2. Zurück
3. Start/Pause
4. Band
5. Ton Ein/Aus
6. Navigationsmenü
7. OK
8. Menü
9. Informationen

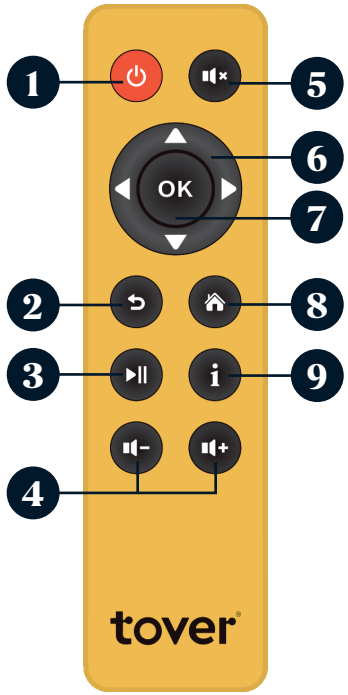

Menü-Übersicht

Rufen Sie das Menü mit der Taste „Menü“ auf der Fernbedienung auf.

Je nach aktivierter Lizenz kann das Tovertafel-Menü leicht variieren. Verwenden Sie die Pfeiltasten auf der Fernbedienung, um durch das Menü zu navigieren. Ganz oben finden Sie die folgenden Registerkarten:

10. Alle Spiele
11. Sammlungen (optional)
12. Verwendung (optional)
13. Einstellungen

Alle Spiele

Wenn Sie mehrere Lizenzen besitzen, werden die Namen der aktiven Lizenzen unterhalb des Hauptmenüs angezeigt. Sie können das Paket wechseln, indem Sie nach rechts oder links drücken.

Im Folgenden sind die verfügbaren Spiele aufgeführt. Die Spiele werden auf der Spiel-Niveau kategorisiert. Jede Reihe beginnt mit einem „Zufallswiedergabe“-Symbol. Wenn Sie diese Option wählen, werden die Spiele in dieser Reihe automatisch nach dem Zufallsprinzip gespielt.

Sammlungen (optional)

Hier finden Sie speziell erstellte Kollektionen, die Ihnen die Auswahl des richtigen Erlebnisses erleichtern. Sammlungen werden nach Thema, Zweck oder Funktionalität zusammengestellt (z. B. kontrastreiche Spiele).

Einsicht (optional)

Dieses Menü bietet einen Einblick in die Verwendung der Tovertafel.

Einstellungen > Spielfläche einrichten

Verwenden Sie dieses Menü, um die Größe der Projektion auf den Tisch zu ändern. Folgen Sie den Anweisungen auf dem Bildschirm.

Einstellungen > Tischfarbe einstellen

Stellen Sie hier die Farbe Ihrer Tabelle ein, damit der Sensor optimal funktioniert. Die Optionen sind „dunkel“ und „hell“.

Einstellungen > Sensor kalibrieren

Wenn die Spiele nicht richtig reagieren, können Sie den Sensor hier zurücksetzen. Verwenden Sie die „Auto Calibration“. Wenn dies nicht richtig funktioniert, können Sie die Kalibrierung manuell mit dem Papierkalibrierungsmarker vornehmen.

Einstellungen > Netzwerk

Die Tovertafel 3 verfügt standardmäßig über eine mobile Datenverbindung für Service, Aktivierung und wichtige Updates. Wichtige Software-Updates werden nur über eine WLAN- oder Ethernet-Verbindung angeboten. Wir empfehlen, die Tovertafel mit einem Ethernet-Kabel oder einem WLAN-Spot zu verbinden. Gehen Sie dazu zu „Einstellungen > Netzwerk“ und folgen Sie den Anweisungen im Menü.

Vorsicht:

- *Es fallen keine zusätzlichen Gebühren für die mobile Datenverbindung an, und auf Wunsch kann die Verbindung über das Netzwerkmenü abgeschaltet werden.*
- *Offene WLAN-Netzwerke, Netzwerke mit einer Anmeldeseite oder mit strengen Sicherheitseinstellungen sind in der Regel nicht für die Verwendung mit der Tovertafel geeignet.*

Sprache einstellen

In diesem Menü können Sie aus einer umfangreichen Liste von Sprachen wählen.

Informationen

In diesem Menü finden Sie Informationen über Ihre Tovertafel, wie z. B. die Seriennummer und die Softwareversion.

Tipps und Anregungen

Besuchen Sie my.tover.care, um sich inspirieren zu lassen, Anleitungsvideos, wertvolle Tipps und detaillierte Informationen zu erhalten.

Hier finden Sie auch „Tover Lab“. Mit „Tover Lab“ können Sie eigene Bilder in die Tovertafel hochladen.

Software und Lizenzen

Updates werden automatisch installiert, wenn eine Verbindung zum Internet besteht. Es ist möglich, die Tovertafel über ein USB-Stick offline zu aktualisieren. Schauen Sie dazu unter my.to.care/service-center/updates nach. Das Update-Menü zeigt Ihnen an, ob ein Update verfügbar ist.

Lizenzen können über Ihren Tovertafel-Händler erworben oder erneuert werden. Im Menü wird automatisch eine Erinnerung an die Aktualisierung angezeigt.

Erworbene Lizenzen können auch offline mit einem Code im Menü „Abonnement freischalten“ aktiviert werden. Dieses Menü erscheint automatisch, wenn eine Tovertafel offline ist. Öffnen Sie das Menü und folgen Sie den Anweisungen.

Weiteres

Wartung

- Reinigen Sie die Tovertafel und die Fernbedienung regelmäßig mit einem trockenen Tuch.
- Im Laufe der Zeit kann Staub auf und in das Gehäuse gelangen. Sie können einen Wartungsservice bei Ihrem Händler anfordern.

Abfallentsorgung

- Die Tovertafel und die Fernbedienung sind elektronische Geräte. Entsorgen Sie sie nicht im Hausmüll.
- Entnehmen Sie die Batterie aus der Fernbedienung und entsorgen Sie sie getrennt.
- Beachten Sie die geltenden lokalen Richtlinien für den Umgang mit elektronischen Altgeräten und Batterien.

Rechtsvorschriften

Die Tovertafel 3 entspricht den geltenden Vorschriften in der EU, den USA, Kanada, Australien/Neuseeland und Japan.

Vollständige Zertifizierungen und rechtliche Erklärungen finden Sie unter: tover.care/compliance

Unterstützung

Für Kontaktinformationen, Handbücher, Videos und Hilfe:

Garantiebedingungen Siehe Tabelle 3

Herzlichen Glückwunsch zu Ihrem Kauf der Tovertafel 3! Wir sind bestrebt, Ihre Zufriedenheit mit dem Produkt zu gewährleisten und Ihnen den bestmöglichen Service zu bieten. Bitte bewahren Sie dieses Dokument für Ihre Unterlagen auf.

Garantie

Für die Tovertafel 3 sowie Zubehör wird garantiert, dass sie bei sachgemäßer Verwendung und Wartung frei von Material- und Verarbeitungsfehlern sind. Dazu gehören regelmäßige Software-Updates und Unterstützung für lizenzierte Spiele.

Die sachgemäße Verwendung umfasst: Verwendung des Geräts gemäß den Anweisungen im Handbuch, einschließlich der empfohlenen Wartung und Software-Updates.

Zeitraum

Die Standardgarantiezeit beträgt 24 Monate ab dem Datum der Softwarelizenz-Aktivierung.

Die Garantiefrist wird nach einer Reparatur oder einem Austausch nicht verlängert.

Für Reparaturen oder Ersatzlieferungen dürfen neue oder funktionell gleichwertige Teile verwendet werden.

Bedingungen und Konditionen

Diese Garantie gilt nur für den Erstkäufer und ist nicht übertragbar. Die Tovertafel muss für die unmittelbare Nutzung innerhalb der Organisation erworben werden und darf nicht zum Weiterverkauf bestimmt sein.

Gewährleistungsanspruch einreichen

Wenden Sie sich bitte an Ihren örtlichen Händler, der Ihnen bei der Lösung des Problems und der Einreichung des Garantieantrags behilflich sein wird.

Eine Übersicht über die Vertriebspartner finden Sie unter tover.care/manual.

Gegebenenfalls setzt sich der Vertriebspartner mit dem Service-Team in Verbindung.

Ersatzgerät: In einigen Märkten ist eine provisorische Ersatztafel erhältlich, die gegebenenfalls kostenpflichtig ist. Bitte erkundigen Sie sich bei Ihrem Händler nach den Bedingungen und Konditionen.

Ausschlüsse

Für die folgenden Umstände besteht kein Garantieanspruch:

- Schäden durch Missbrauch, Unfall, Veränderung, unsachgemäße Installation oder äußere Einflüsse (wie Überspannung, Feuer oder Wasserschäden).
- Kosmetische Abnutzung, Verpackungsschäden oder der Verschleiß von Teilen wie der Projektorlampe (bis zu 20.000 Stunden bei normaler Verwendung).
- Andere Software als die lizenzierten Spiele von Tover.
- Verwendung außerhalb der empfohlenen Umgebungsbedingungen oder mit nicht zugelassenem Zubehör.

Rechtsvorschriften

Diese Garantie ersetzt, soweit gesetzlich zulässig, alle anderen gesetzlichen Garantien. Diese Garantie berührt nicht die gesetzlichen Verbraucherrechte, die je nach Land oder Region gelten.

Tover Health Tech B.V.

Pythagoraslaan 101
3584 BB Utrecht
Nederland

Tovertafel 3 –取扱説明書

ありがとうございます！

Tovertafelをお選びいただき感謝の念に絶えません。この製品をお選びいただいたことであなたはヘルスケアに楽しみと有意義な対話をもたらし拡大しつつある人々の仲間入りを果たしました。Tovertafelは一般向け製品ではなく、医療従事者と対象となるユーザーグループとの協力によって特別開発された製品です。

本マニュアルでは、主な機能について、概要をご説明します。詳しい説明や追加の資料および動画については、tover.care/manualでご入手いただけます。

Tovertafelを最大限に活用したいとお考えですか？my.tover.care では、ヒント、ガイダンス、追加情報をご提供しています。例えば「ラボ」を使用するとご自身の写真をアップロードできます。こうすることで、ゲームがよりガス玉伊豆されます！

製品の目的

Tovertafelは、運動能力と認知機能さらに他者との相互作用を促します。このゲームは、認知症の方、知的障がいの方、その他特定のニーズを持つ方のために特別に開発されたもので、どなたでもお楽しみいただけます。

ただ一緒に遊ぶだけだからです！

安全上の注意

ご使用前に、本マニュアルと安全上の注意をよくお読みください。

一般警告

- ℹ 本マニュアルに従って適切に設置された場合のみ、安全な使用が保証されます。
- ℹ Tovertafelを吊り下げる際には、同梱の部品のみを使用してください。
- ℹ 誤った組立により発生した損傷は、設置した者の責任となります。
- ℹ Tovertafelは本来の使用目的以外では使用しないでください。誤った使用は、保証対象外となります。
- ℹ 本装置本体や吊り下げシステムに物を掛けないでください。
- ℹ 装置にもたれかかったり押したりしないでください。
- ℹ 装置本体は乾いた埃のない屋内でのみご使用ください。
- ℹ 装置本体を開けたり金属製の物を挿入したりしないでください。
- ℹ レンズを長時間見つめたり触ったりしないください。
- ℹ 設置時にお子様をそばに近づけないでください。
- ℹ Tovertafelは医療機器ではありません。
- ℹ ハンドルをフックにしっかりとはめ込み、施錠されていることを確認してください。
- ℹ 装置を落とさないでください。

電力について

- ℹ 接地されており電源が切れているコンセントにのみ接続してください。
- ℹ プラグの取付け、あるいはプラグを取り外す前に、Tovertafelの電源スイッチをオフにしてください。
- ℹ コードが十分な長さであることを確認してください。
- ℹ 湿気、裸火、熱、日光にさらさないでください。

リモコン用電池について

- ℹ 適切な電池（CR2032）をご使用ください。
- ℹ 電池を入れる際には、プラス（+）とマイナス（–）を確認してください。
- ℹ 長時間リモコンを使用しない時には電池を取り外してください。
- ℹ 湿気、火気、熱、日光にさらさないでください。
- ℹ お子様の手の届かない場所に保管してください。
- ℹ 万が一電池を飲み込んだり、電池から漏れた液体と接触した場合には、直ちに医療処置を求めて適宜機関にご連絡ください。
- ℹ 電池は使用地の規制に従って廃棄してください。

同梱物

- Tovertafel 3
- リモコンおよび電池
- 取扱説明書
- 調整マーカー

別送品：

- 天井取付け具および本体プラグ
- 予備リモコン
- プレイタイル（「教育用」ライセンス専用）

技術仕様

- 解像度：1280 × 800 ピクセル
- 光源：LED 4 口
- 寸法： 41 × 23 × 36 cm
- 重量： ±10.5 kg
- 電源：100 ~ 240 VAC/50 ~ 60 Hz
- 出力： 190 W
- 接続方式：Wi-Fi、イーサネット、4G、USB

設置

組み立て

Tovertafelは、天井取付け具または移動式スタンド（別売）で設置できます。それぞれに、専用の取扱説明書が付属します。

複数の天井取付け具を使用することで、Tovertafelを様々な場所に設置できます。追加の天井取付け具は、別売りでご購入いただけます。

Tovertafelの部品

1. 電源ソケット
2. 装置のスイッチ
3. ハンドル
4. イーサネットポート
5. USBポート + LED表示灯
6. 赤外線光源
7. センサー
8. プロジェクターレンズ

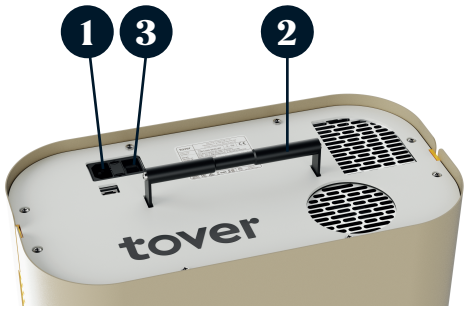

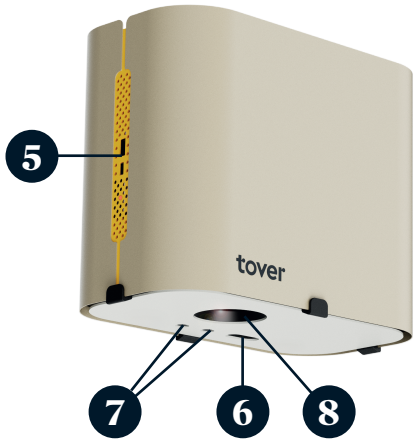

Tovertafelの電源を入れる

1. 接地されているコンセントに電源プラグを差し込みます。
2. 装置の電源を入れます。LED表示灯が点灯し、赤く点滅します。
3. LED表示灯が赤く連続点灯するまで待ちます。
4. リモコンの電源ボタンを押します。
5. LED表示灯が緑色に点滅します。
6. しばらくすると、LED表示灯が緑色に連続点灯します。投影画面が表示され、システムが起動します。

Tovertafelの使用準備が整いました。

Tovertafelの電源を切る

1. リモコンの電源ボタンを押します。
2. LED表示灯が赤く点滅します。
3. LED表示灯が赤く点灯するまで待ちます。

システムが安全にシャットダウンされました。必要に応じて、装置本体の電源を切り、プラグを安全に抜くことができます。

使い方ガイド

リモコン

1. オン/オフ
2. 戻る
3. 再生/一時停止
4. 音量
5. 音声オン/オフ
6. ナビゲーションメニュー
7. わかりました
8. メニュー
9. 情報

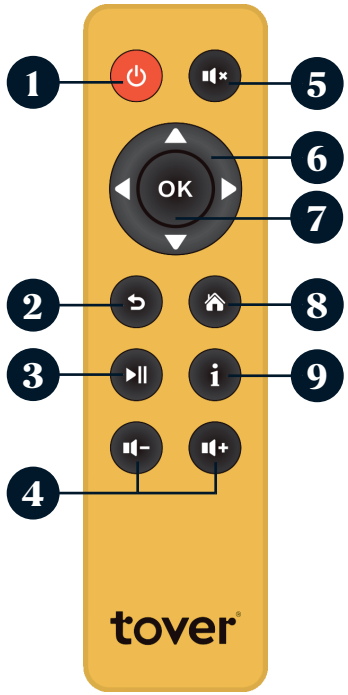

メニュー概要

リモコンの「メニュー」ボタンからメニューにアクセスできます。

どのライセンスが有効かによって、Tovertafelメニューが多少異なります。リモコンの矢印キーを使用して、メニュー内を移動してください。上部に以下のタブが表示されます：

1. すべてのゲーム
2. コレクション（オプション）
3. 使用（オプション）
4. 設定

すべてのゲーム

複数のライセンスを所持している場合、メインメニューの下に有効なライセンス名が表示されます。左右の矢印を押して、ライセンスのパッケージを切り替えられます。

その下、ご利用可能なゲームが表示されます。ゲームは、ゲームレベルごとに分類されています。各行の先頭に「シャッフル」マークが表示されています。このオプションを選択すると、該当行からゲームが自動的にランダムに開始されます。

コレクション（オプション）

ここでは、望みの経験をより簡単に選べる、特別に作成されたコレクションが表示されます。コレクションは、テーマ、目的、機能性（高コントラストゲームなど）をもとに構成されています。

洞察（オプション）

このメニューでは、Tovertafelの使用に対する洞察が表示されます。

設定 > プレイ画面の調整

このメニューを使用してテーブルへの投影サイズを調整します。画面上の指示に従ってください。

設定 > テーブルの色を設定す

ご自身のテーブルの色を設定することで、センサーは最適に動作します。「ダーク」と「ライト」のオプションがあります。

設定 > センサーのキャリブレーション

ゲームが正しく反応しない場合は、ここでセンサーのリセットができます。「自動キャリブレーション」をご使用ください。正しく動作しない場合には、紙製の調整マーカーを使って手動で調整できます。

設定 > ネットワーク

Tovertafel 3は、サービス、有効化、重要なアップデートのためにモバイルデータ接続機能を標準装備しています。主なソフトウエアのアップデートは、WiFiまたはイーサネット接続でのみ実行されます。Tovertafelは、イーサネットまたはWiFiアクセスポイントを使用して接続することをお勧めします。[設定] > [ネットワーク] へ進み、メニューの指示に従って設定します。

注：

- モバイルデータ接続の追加料金は発生しません。ご希望により、ネットワークメニューから接続を切断することも可能です。
- オープンなWiFiネットワーク、ログインページがあるネットワーク、セキュリティ設定が厳しいネットワークでの使用は通常、Tovertafelの使用には適していません。

言語を設定する

豊富な言語リストから言語を選択できます。

情報

シリアル番号やソフトウェアのバージョンなど、お使いのTovertafelに関する情報を確認できます。

ヒントとインスピレーション

my.tover.careでは、インスピレーション、使い方動画、役立つヒント、詳細情報をご覧いただけます。

このサイトには「トーバーラボ」があります。「トーバーラボb」ではご自身の画像をTovertafelへアップロードできます。

ソフトウエアおよびライセンス

インターネットに接続されると自動的にアップデートがインストールされます。USBスティックを使用することで、Tovertafelをオフラインでアップデートできます。詳細はmy.to.care/service-center/updatesでご確認ください。アップデートメニューでアップデート情報が確認できます。

ライセンスの購入および更新は、お使いのTovertafelの販売店を通じて行うことができます。更新のリマインダーは自動的にメニューに表示されます。

購入したライセンスは、「サブスクリプションのロックを解除」メニューのコードを使用してオフラインでも有効化できます。Tovertafelがオフラインの場合、このメニューが自動的に表示されます。メニューを開き、画面の指示に従ってください。

その他

メンテナンス

- Tovertafelおよびリモコンは、乾いた布で定期的に清掃してください。
- 時間が経過するにつれ、埃がハウジングの内部や外装にたまることがあります。販売店を通じて、メンテナンスサービスをご依頼いただけます。

廃棄方法

- Tovertafelおよびリモコンは電子機器です。家庭ごみとして廃棄しないでください。
- リモコンの電池を外し、リモコン本体と別々に廃棄してください。
- 電子機器および電池の処理は、地域の廃棄物処理規定に従ってください。

規制情報

Tovertafel 3は、EU、米国、カナダ、オーストラリア / ニュージーランド、日本で適用される規制に準拠しています。

すべての認証情報や特定商取引法に基づく表示についてはtover.care/complianceでご確認ください。

サポート

お問い合わせ先、マニュアル、動画、ヘルプについては以下をご覧ください。

Tovertafel 3の保証規定

Tovertafel 3 をご購入いただきありがとうございます。当社では、お客様に製品にご満足いただける製品をお届けし、可能な限り優れるサービスのご提供をお約束いたします。この文書は大切に保管してください。

保証

Tovertafel 3および付属品は、通常の使用およびメンテナンスを前提として、材料および製造上の欠陥がないことを保証します。これには、定期的なソフトウエアのアップデートやライセンス取得済みゲームへのサポートを含みます。

通常の使用とは：マニュアルの指示に従い、推奨されるメンテナンスおよびソフトウェアアップデートなどを実施して使用する場合を指します。

保証期間

標準保証期間は、ソフトウエアのライセンスを有効化した日から24か月間です。

修理または交換後、保証期間の延長はありません。

修理や交換には、新品または機能的に同等品を使用する場合があります。

適用条件

本保証は初回購入者のみに適用され、譲渡はできません。Tovertafelは、組織内での直接利用を目的として購入されるものであり、再販目的での購入は禁止されています。

保証請求の提出

お近くの販売店までご連絡ください。問題解決と保証請求の提出をお手伝いいたします。

販売店に関する情報はtover.care/manualをご覧ください。

必要に応じて、販売店がサービスチームへ連絡します。

交換用装置：一部の市場では、一時的な交換用テーブルがご利用いただけます。これは有料となる場合があります。適用条件については、担当の販売店にお問い合わせください。

保証対象外

以下の状況は、保証対象外となります。

- 誤用、事故、改造、不適切な設置、または外部要因（過電圧、火災、水害など）による損傷。
- 外観の摩耗、梱包の損傷、またはプロジェクターランプなどの部品消耗（通常の使用において最大20,000時間まで）。
- Toverのライセンスゲーム以外のソフトウェア。
- 推奨された環境外での使用、または承認されていない付属品との併用。

規制情報

本保証は、法令で認められる範囲内において、その他すべての法的保証に代わるものです。本保証は、国や地域で適用される可能性のある、消費者の法定権利には影響しません。

Tover Health Tech B.V.

Pythagoraslaan 101
3584 BB Utrecht
Nederland

Tovertafel 3 – Manuale d’uso

Congratulazioni!

Complimenti per aver scelto il Tovertafel. Ora fai parte di un gruppo crescente di persone che apportano un’interazione divertente e, al tempo stesso, significativa all’assistenza sanitaria. Il Tovertafel non è un prodotto comune, bensì un dispositivo speciale, sviluppato insieme agli operatori sanitari e ai gruppi target.

Questo manuale fornisce una breve panoramica delle principali funzionalità. Per una spiegazione dettagliata, documentazione aggiuntiva e video, visita la pagina tover.care/manual.

Vuoi trarre il meglio dal Tovertafel? Vai su my.tover.care per suggerimenti, indicazioni e ulteriori informazioni. Ad esempio, qui puoi caricare le tue foto sul Tovertafel utilizzando “ Lab”. Questo renderà i tuoi giochi ancora più personalizzati!

Scopo del prodotto

Il Tovertafel stimola il movimento, la cognizione e l’interazione sociale. I giochi sono appositamente sviluppati per le persone affette da demenza, disabilità intellettiva o altre esigenze specifiche e sono divertenti per tutti.

Perché ciò che conta è giocare tutti insieme!

Istruzioni per la sicurezza

Leggi attentamente il manuale e le istruzioni di sicurezza riportate di seguito prima dell’uso.

Avvertenze generali

- L’uso sicuro è garantito solo se il dispositivo viene correttamente installato secondo il manuale.
- Per appendere il Tovertafel utilizzare solo articoli forniti da.
- L’installatore è responsabile dei danni causati da un montaggio errato.
- Utilizzare il Tovertafel solo come previsto. L’uso improprio invalida la garanzia.
- Non appendere nulla all’apparecchio o al sistema di sospensione.
- Non appoggiarsi o spingere contro il dispositivo.
- Utilizzare l’apparecchio solo in ambienti chiusi, in aree asciutte e prive di polvere.
- Non aprire mai l’apparecchio, né inserire oggetti metallici.
- Non toccare o guardare l’obiettivo per lunghi periodi di tempo.
- Tenere lontani i bambini durante l’installazione.
- Il Tovertafel non è un dispositivo medico.
- Agganciare saldamente la maniglia al gancio e verificare che si blocchi.
- Non far cadere l’apparecchio.

Corrente elettrica

- ℹ Collegare solo a una presa elettrica posizionata a terra e spenta.
- ℹ Spegnere l'interruttore sul Tovertafel prima di installare o rimuovere la spina.
- ℹ Assicurarsi che il cavo sia abbastanza lungo.
- ℹ Non esporre a umidità, fiamme, calore o luce solare.

Batterie telecomando

- ℹ Utilizzare solo il tipo corretto di batteria (CR2032).
- ℹ Osservare i segni + e – corretti durante il posizionamento.
- ℹ Rimuovere le batterie quando non si utilizza il telecomando per lungo tempo.
- ℹ Non esporre a umidità, fuoco, calore o luce solare.
- ℹ Tenere fuori dalla portata dei bambini.
- ℹ Richiedere immediatamente assistenza medica in caso di ingestione o quando si entra in contatto con liquidi fuoriusciti.
- ℹ Smaltire le batterie secondo le normative locali.

Contenuto della confezione

- Tovertafel 3
- Telecomando + batteria
- Manuale d'uso
- Indicatore di calibrazione

Consegnato separatamente:

- Staffa da soffitto + spina per elettrodomestico
- Telecomando di ricambio
- Tessere di gioco (esclusive della licenza "Istruzione inclusa")

Specifiche tecniche

- Risoluzione: 1280 × 800 px
- Sorgente luminosa: 4 × LED
- Dimensioni: 41 × 23 × 36 cm
- Peso: ±10,5 kg
- Alimentazione: 100–240 Vac / 50–60 Hz
- Potenza: 190 W
- Connettività: Wi-Fi, ethernet, 4G, USB

Installazione

Assemblaggio

Il Tovertafel può essere installato sulla staffa a soffitto o su un supporto mobile (venduto separatamente). Entrambi i prodotti hanno il proprio manuale.

Utilizzando più staffe da soffitto, è possibile appendere il Tovertafel in diverse posizioni. Staffe da soffitto aggiuntive sono disponibili separatamente.

Parti del Tovertafel

1. Presa di corrente
2. Interruttore del dispositivo
3. Impugnatura
4. Porta Ethernet
5. Porte USB + indicatore LED
6. Sorgente luminosa a infrarossi
7. Sensori
8. Lente del proiettore

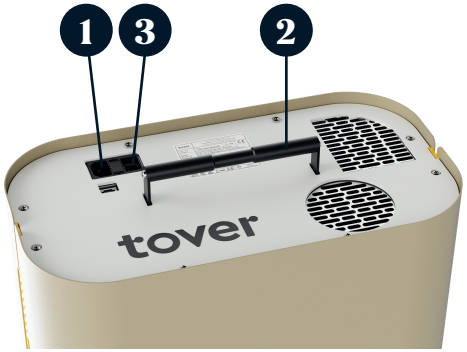

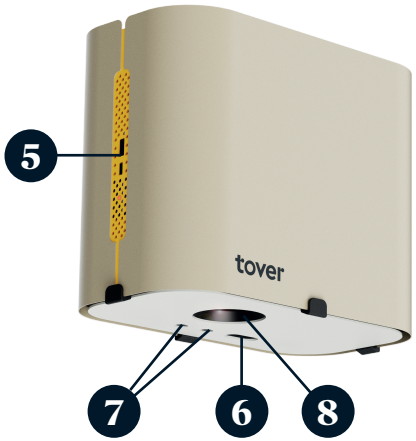

Accendere il Tovertafel

1. Collegare il cavo di alimentazione a una presa a muro con messa a terra.
2. Accendere l'interruttore del dispositivo. Il LED si accende e lampeggia in rosso.
3. Attendere che il LED sia in modalità rosso permanente.
4. Premere il pulsante di accensione sul telecomando.
5. Il LED lampeggia in verde.
6. Dopo un po', il LED si illumina in modalità verde permanente. Viene visualizzata la proiezione e il sistema si avvia.

Il Tovertafel è ora pronto per l'uso.

Spegnere il Tovertafel

1. Premere il pulsante di accensione sul telecomando.
2. Il LED lampeggia in rosso.
3. Attendere che il LED sia in modalità rosso permanente.

Il sistema è ora spento in modo sicuro. Se necessario, è ora possibile spegnere l'interruttore dell'apparecchio e scollegare in sicurezza la spina.

Per iniziare

Telecomando

1. Acceso/Spento
2. Indietro
3. Avvio/Pausa
4. Volume
5. Audio attivato/disattivato
6. Menù di navigazione
7. OK
8. Menu
9. Info

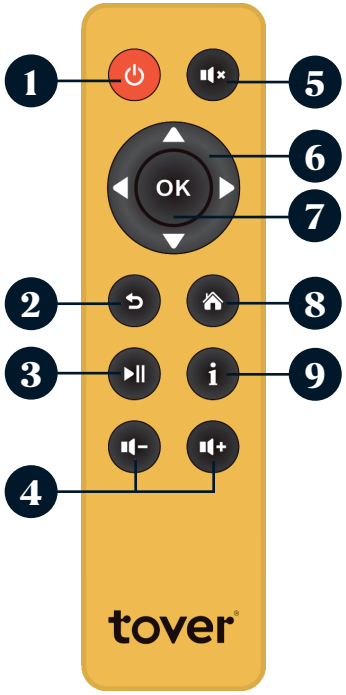

Panoramica del menu

Accedere al menu utilizzando il pulsante “Menu” sul telecomando.

A seconda della licenza attivata, il menu del Tovertafel potrebbe cambiare leggermente. Utilizzare i tasti freccia sul telecomando per navigare nel menu. In alto sono presenti le seguenti schede:

1. Tutti i giochi
2. Collezioni (facoltativo)
3. Utilizzo (facoltativo)
4. Impostazioni

Tutti i giochi

Se si dispone di licenze multiple, il nome delle licenze attive apparirà sotto il menu principale. È possibile cambiare i pacchetti premendo destra o sinistra.

Di seguito sono riportati i giochi disponibili. I giochi sono classificati per livello di gioco. Ogni riga inizia con l’icona ‘shuffle’. Selezionando questa opzione è possibile giocare automaticamente in modo casuale ai giochi presenti da quella riga.

Collezioni (facoltativo)

Qui è possibile trovare collezioni create appositamente per agevolare la scelta dell’esperienza di gioco più adatta. Le Collezioni sono realizzate in base al tema, allo scopo o alla funzionalità (come i giochi ad alto contrasto).

Approfondimenti (facoltativo)

Questo menu fornisce approfondimenti sull’uso del Tovertafel.

Impostazioni > Calibrazione superficie di gioco

Utilizzare questo menu per ridimensionare la proiezione sul tavolo. Seguire le istruzioni sullo schermo.

Impostazioni > Impostazione colore tavolo

Impostare qui il colore del tavolo in modo che il sensore funzioni in modo ottimale. Le opzioni sono “scuro” e “chiaro”.

Impostazioni > Calibrazione sensore

Se i giochi non rispondono correttamente, è possibile ripristinare il sensore qui. Utilizzare la “Auto Calibration”. Se non funziona correttamente, è possibile calibrare manualmente utilizzando l’indicatore di calibrazione della carta.

Impostazioni > Rete

Il Tovertafel 3 viene fornito di serie con una connessione dati mobile per il servizio, l’attivazione e gli aggiornamenti più importanti. I principali aggiornamenti software vengono offerti solo tramite connessione Wi-Fi o Ethernet. Si consiglia di collegare il Tovertafel con un cavo Ethernet o un access point Wi-Fi. Per farlo, andare su “Impostazioni > Rete” e seguire le istruzioni nel menu.

Avvertenza:

- *Non ci sono costi aggiuntivi per la connessione dati mobile e se lo si desidera è possibile disattivare la connessione tramite il menu di rete.*
- *Le reti WiFi aperte, le reti con una pagina di accesso o con rigide impostazioni di sicurezza, in genere, non sono adatte all’uso con il Tovertafel..*

Impostazione lingua

Da questo menu è possibile scegliere tra un ampio elenco di lingue.

Info

In questo menu è possibile trovare informazioni sul tuo Tovertafel, come il numero di serie e la versione del software.

Consigli e suggerimenti

Visita my.tover.care per suggerimenti, video dimostrativi, preziosi consigli e informazioni dettagliate.

Qui puoi trovare anche ‘Tover Lab’. Con ‘Tover Lab’ è possibile caricare le proprie immagini sul Tovertafel.

Software e licenze

Gli aggiornamenti vengono installati automaticamente quando si è connessi a Internet. È possibile aggiornare il Tovertafel offline, utilizzando una chiavetta USB. Per farlo, puoi dare un’occhiata a my.to.care/service-center/updates. Il menu di aggiornamento informerà se è disponibile un aggiornamento.

Le licenze possono essere acquistate o rinnovate tramite il distributore del Tovertafel. Un promemoria di rinnovo apparirà automaticamente nel menu.

Le licenze acquistate possono essere attivate anche offline utilizzando un codice nel menu “Sblocca abbonamento”. Questo menu viene visualizzato automaticamente quando un Tovertafel è offline. Aprire il menu e segui le istruzioni.

Altro

Manutenzione

- Pulire regolarmente il Tovertafel e il telecomando con un panno asciutto.
- Nel corso del tempo, la polvere può depositarsi e penetrare nell’alloggiamento. È possibile richiedere assistenza al proprio distributore.

Smaltimento

- Il Tovertafel e il telecomando sono dispositivi elettronici. Non smaltire con i rifiuti domestici.
- Rimuovere la batteria dal telecomando e smaltirla separatamente.
- Seguire le linee guida locali per la gestione dei rifiuti elettronici e delle batterie.

Normative

Tovertafel 3 è conforme alle normative applicabili in UE, USA, Canada, Australia/Nuova Zelanda e Giappone.

Per le certificazioni complete e le dichiarazioni legali visitare la pagina: tover.care/compliance

Assistenza

Per contatti, manuali, video e assistenza:

Condizioni di garanzia del Tovertafel 3

Congratulazioni per aver acquistato il Tovetafel 3! Ci impegniamo a garantire la tua soddisfazione per il prodotto e a fornirti il miglior servizio possibile. Conserva questo documento per i tuoi archivi.

Garanzia

Il Tovertafel 3 e i suoi accessori sono garantiti privi di difetti nei materiali e nella lavorazione in condizioni di normale utilizzo e manutenzione. Ciò include aggiornamenti periodici del software e assistenza per i giochi con licenza.

Per normale utilizzo si intende: utilizzare secondo le istruzioni contenute nel manuale, compresa la manutenzione consigliata e gli aggiornamenti software.

Periodo

Il periodo di garanzia standard è di 24 mesi dalla data di attivazione della licenza software.

Il periodo di garanzia non sarà esteso dopo una riparazione o sostituzione.

Per riparazioni o sostituzioni possono essere utilizzate parti nuove o con funzioni equivalenti.

Termini e condizioni

Questa garanzia si applica solo al primo acquirente e non è trasferibile. Il Tovertafel deve essere acquistato per l'uso diretto all'interno dell'organizzazione e non per la rivendita.

Invia richiesta di garanzia

Contatta il tuo distributore locale, che ti assisterà nella risoluzione del problema e nell'invio della richiesta di garanzia.

Una panoramica dei distributori è disponibile all'indirizzotover.care/manual.

Se necessario, il distributore contatterà il team di assistenza.

Dispositivo sostitutivo: in alcuni mercati è disponibile un tavolo sostitutivo temporaneo, che può essere soggetto a pagamento. Si prega di verificare con il proprio distributore i termini e le condizioni.

Eccezioni

Sono escluse dalla garanzia le seguenti situazioni:

- Danni dovuti a uso improprio, incidente, alterazione, installazione errata o influenze esterne (come sovratensione, incendio o danni causati dall'acqua).
- Usura estetica, danni all'imballaggio o usura di parti come la lampada del proiettore (fino a 20.000 ore dopo il normale utilizzo).
- Software diverso dai giochi con licenza Tover.
- Utilizzare al di fuori delle condizioni ambientali raccomandate o con accessori non approvati.

Normative

La presente garanzia sostituisce, nella misura consentita dalla legge, tutte le altre garanzie legali. La presente garanzia non pregiudica i diritti legali dei consumatori che possono essere applicati per paese o regione.

Tover Health Tech B.V.

Pythagoraslaan 101
3584 BB Utrecht
Nederland

Tovertafel 3 – gebruikershandleiding

Gefeliciteerd!

Wat fijn dat je hebt gekozen voor de Tovertafel. Je hoort nu bij een steeds grotere groep mensen die samen plezier en betekenisvolle interactie in de zorg brengt. De Tovertafel is geen gewoon product, maar iets bijzonders, ontwikkeld samen met zorgprofessionals en de doelgroepen.

Deze handleiding geeft een beknopt overzicht van de belangrijkste functionaliteiten. Voor een gedetailleerde uitleg, extra documentatie en video's kun je terecht op tover.care/manual.

Wil je alles uit de Tovertafel halen? Ga dan naar my.tover.care voor tips, begeleiding en extra informatie. Hier kun je bijvoorbeeld, met behulp van Tover Lab, je eigen foto's uploaden naar de Tovertafel. Zo worden de spellen extra persoonlijk!

Doel van het product

De Tovertafel stimuleert beweging, cognitie en sociale interactie. De spellen zijn speciaal ontwikkeld voor mensen met dementie, een verstandelijke beperking of andere specifieke behoeften en zijn leuk voor iedereen.

Want samen spelen, daar draait het om!

Veiligheidsinstructies

Lees voor gebruik de handleiding en onderstaande veiligheidsinstructies zorgvuldig door.

Algemene waarschuwingen

Veilig gebruik is alleen gegarandeerd bij correcte installatie volgens de handleiding.

Gebruik voor het ophangen van de Tovertafel enkel door Tover geleverde artikelen.

- De installateur is verantwoordelijk voor schade door onjuiste montage.
- Gebruik de Tovertafel alleen zoals bedoeld. Bij onjuist gebruik vervalt de garantie.
- Hang niets aan het apparaat of ophangsysteem.
- Leun en duw niet tegen het apparaat.
- Gebruik het apparaat alleen binnenshuis, op droge en stofvrije plekken.
- Open het apparaat nooit en steek er geen metalen objecten in.
- Raak de lens niet aan en kijk er niet langdurig in.
- Houd kinderen uit de buurt tijdens installatie.
- De Tovertafel is geen medisch hulpmiddel.
- Klik het handvat goed vast in de haak en controleer of deze vergrendelt.
- Laat het apparaat niet vallen.

Elektriciteit

- ℹ Alleen aansluiten op een ongeschakeld, geaard stopcontact.
- ℹ Zet de apparaatschakelaar op de Tovertafel uit voordat je de stekker installeert of verwijdert.
- ℹ Zorg dat het snoer niet strak komt te staan.
- ℹ Niet blootstellen aan vocht, open vuur, hitte of zonlicht.

Batterijen afstandsbediening

- ℹ Gebruik alleen het juiste type batterij (CR2032).
- ℹ Let bij het plaatsen op de juiste + en – markeringen.
- ℹ Haal de batterijen eruit wanneer je de afstandsbediening langdurig niet gebruikt.
- ℹ Niet blootstellen aan vocht, vuur, hitte of zonlicht.
- ℹ Houd buiten bereik van kinderen.
- ℹ Bel direct medische hulp bij inslikken of contact met lekkende vloeistof.
- ℹ Gooi batterijen weg volgens de plaatselijke regelgeving.

Inhoud van de doos

- Tovertafel 3
- Afstandsbediening + batterij
- Gebruikershandleiding
- Kalibratie marker

Apart geleverd:

- Plafondbeugel + apparaatstekker
- Reserve-afstandsbediening
- Speeltegels (exclusief bij de 'Inclusief Onderwijs'-licentie)

Technische specificaties

- Resolutie: 1280 × 800 px
- Lichtbron: 4 × LED
- Afmetingen: 41 × 23 × 36 cm
- Gewicht: ±10,5 kg
- Stroomvoorziening: 100–240 Vac / 50–60 Hz
- Vermogen: 190 W
- Connectiviteit: Wi-Fi, ethernet, 4G, USB

Installatie

Montage

De Tovertafel kan worden geïnstalleerd aan de plafondbeugel of een mobiele standaard (los verkrijgbaar). Beide producten hebben een eigen handleiding.

Met meerdere plafondbeugels kun je de Tovertafel op verschillende locaties ophangen. Extra plafondbeugels zijn los verkrijgbaar.

Onderdelen van de Tovertafel

1. Stroomaansluiting
2. Apparaatschakelaar
3. Handvat
4. Ethernetpoort
5. USB-poorten + indicatie-LED
6. Infrarood-lichtbron
7. Sensoren
8. Projectorlens

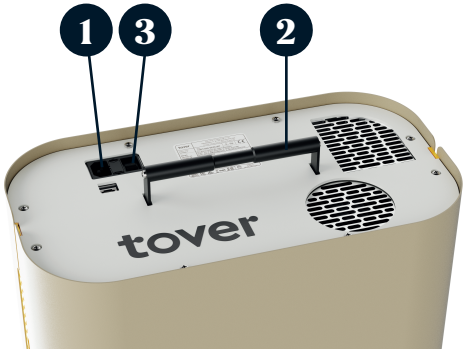

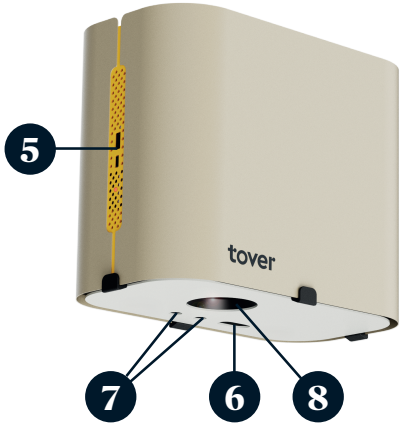

De Tovertafel aanzetten

1. Steek de stekker in een geaard stopcontact.
2. Zet de apparaatschakelaar aan. De indicatie-LED gaat aan en knippert rood.
3. Wacht tot de indicatie-LED continu rood brandt.
4. Druk op de aan/uit-knop van de afstandsbediening.
5. De indicatie-LED knippert groen.
6. Na enige tijd brandt de indicatie-LED continu groen. De projectie verschijnt en het systeem is gestart.

De Tovertafel is nu klaar voor gebruik.

De Tovertafel uitzetten

1. Druk op de aan/uit-knop op de afstandsbediening.
2. De indicatie-LED knippert rood.
3. Wacht tot de LED continu rood is.

Het systeem is nu veilig afgesloten. Indien nodig, is het nu mogelijk om de apparaatschakelaar uit te zetten en de stekker veilig los te koppelen.

Aan de slag

Afstandsbediening

1. Aan/uit
2. Terug
3. Start/pauze
4. Volume
5. Geluid aan/uit
6. Menu navigatie
7. OK
8. Menu
9. Info

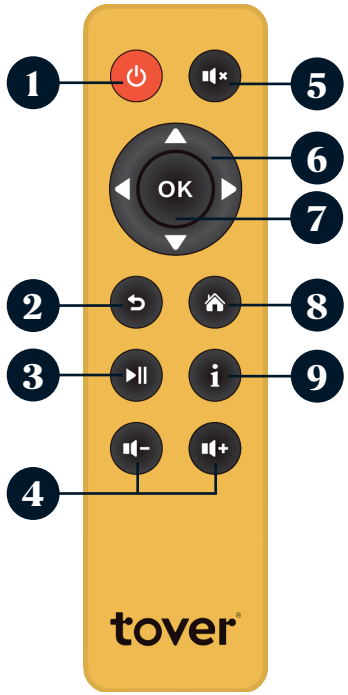

Menu-overzicht

Open het menu met de knop ‘Menu’ op de afstandsbediening.

Afhankelijk van de geactiveerde licentie kan het menu van de Tovertafel iets wijzigen. Navigeer met de pijltjes toetsen op de afstandsbediening door het menu. Helemaal bovenin vind je de volgende tabbladen:

1. Alle spellen
2. Collecties (optioneel)
3. Gebruik (optioneel)
4. Instellingen

Alle spellen

Als je meerdere licenties hebt, verschijnt onder het hoofdmenu de naam van de actieve licenties. Door op rechts of links te drukken kun je wisselen van pakket.

Hieronder staan de beschikbare spellen. De spellen zijn gecategoriseerd op niveau. Elke rij start met een ‘willekeurig’ symbool. Door deze optie te selecteren zullen de spellen uit die rij automatisch in willekeurige volgorde worden afgespeeld.

Collecties (optioneel)

Hier vind je speciaal samengestelde collecties die het makkelijker maken om de juiste ervaring te kiezen. Collecties zijn samengesteld op basis van thema, doelstelling of functionaliteit (zoals bijvoorbeeld de hoog-contrast spellen).

Gebruik (optioneel)

Dit menu geeft inzicht in het gebruik van de Tovertafel.

Instellingen > Speelveld instellen

Gebruik dit menu om het formaat van de projectie aan te passen aan de tafel. Volg de instructies op het scherm.

Instellingen > Tafelkleur instellen

Stel hier de kleur van je tafel in, zodat de sensor optimaal werkt. De opties zijn ‘donker’ en ‘licht’.

Instellingen > Sensor afstellen

Wanneer de spellen niet goed reageren kun je hier de sensor opnieuw afstellen. Gebruik hiervoor de automatische kalibratie. Als dit niet goed werkt kun je handmatig kalibreren met behulp van de papieren kalibratie marker.

Instellingen > Netwerk

De Tovertafel 3 is standaard uitgerust met een mobiele dataverbinding voor service, activatie en kritieke updates. Grote software-updates worden alleen via Wi-Fi of Ethernet verbinding aangeboden. Wij raden aan om de Tovertafel te verbinden met een ethernetkabel, of een Wi-Fi punt. Ga hiervoor naar ‘Instellingen > Netwerk’ en volg de instructies in het menu.

Let op:

- *Er zijn geen extra kosten verbonden aan de mobiele dataverbinding en indien wenselijk is het mogelijk om de verbinding uit te zetten via het netwerk menu.*
- *Open WiFi-netwerken, netwerken met een inlogpagina of met strenge beveiligingsinstellingen zijn doorgaans niet geschikt voor gebruik met de Tovertafel.*

Taal instellen

In dit menu kun je kiezen uit een uitgebreide lijst met talen.

Info

In dit menu vind je informatie over je Tovertafel, zoals het serienummer en de software versie.

Tips en inspiratie

Kijk op my.tover.care voor inspiratie, instructievideo’s, waardevolle tips en gedetailleerde informatie. Hier vind je ook Tover Lab. Met Tover Lab is het mogelijk om je eigen afbeeldingen te uploaden naar jouw Tovertafel.

Software en licenties

Updates worden automatisch geïnstalleerd bij verbinding met internet. Het is mogelijk om de Tovertafel offline te updaten, met behulp van een USB-stick. Kijk hiervoor op my.tover.care/service-center/updates. In het update menu zie je of er een update beschikbaar is.

Licenties kun je aanschaffen of verlengen via je Tovertafel-distributeur. Een herinnering om te verlengen verschijnt automatisch in het menu.

Gekochte licenties kunnen ook offline worden geactiveerd middels een code in het ‘Ontgrendeling abonnement’ menu. Dit menu verschijnt automatisch wanneer een Tovertafel offline is. Open het menu en volg de instructies.

Overig

Onderhoud

- Reinig de Tovertafel en afstandsbediening regelmatig met een droge doek.
- Na verloop van tijd kan er stof op en in de behuizing komen. Een onderhoudsbeurt kun je aanvragen bij je distributeur.

Afvalverwerking

- De Tovertafel en afstandsbediening zijn elektronische apparaten. Gooi deze niet bij het huishoudelijk afval.
- Haal de batterij uit de afstandsbediening en gooi deze apart weg.
- Volg lokale richtlijnen voor de verwerking van elektronisch afval en batterijen.

Regelgeving

De Tovertafel 3 voldoet aan de geldende regelgeving in de EU, VS, Canada, Australië/Nieuw-Zeeland en Japan.

Voor volledige certificeringen en juridische verklaringen: tover.care/compliance

Ondersteuning

Voor contactgegevens, handleidingen, video’s en hulp:

Garantievoorwaarden Tovertafel 3

• Marqueur de calibration • Kalibrierungsmarker • 調整マーカー • Indicatore di calibrazione • Kalibratie marker • Markör för kalibrering • Kalibreringsmærke • Kalibreringsmarkør • Kalibrointimalli • Marcador de calibración • Marcador de calibratge • Marcador de calibración • Marcador de calibratge •

Tovertafel 3 – Bruksanvisning

Grattis!

Bra gjort att du valde Tovertafel. Du är nu en del av en växande grupp som tillsammans bidrar med roliga och meningsfulla upplevelser inom vården. Tovertafel är ingen vanlig produkt, utan något unikt som har utvecklats tillsammans med vårdpersonal och målgrupper.

Denna handbok ger en kort översikt över de viktigaste funktionerna. För en detaljerad förklaring, ytterligare dokumentation och videor, besök tover.care/manual.

Vill du få ut allt av Tovertafel? Gå då till my.tover.care för tips, vägledning och ytterligare information. Till exempel, kan du till ladda upp dina egna foton till Tovertafel med hjälp av ‘ Labb’. Detta gör dina spel ännu mer personliga!

Ändamålet med produkten

Tovertafel stimulerar rörelse, kognition och social interaktion. Spelen är särskilt utvecklade för personer med demens, intellektuell funktionsnedsättning eller andra specifika behov och är roliga för alla.

!

För det handlar ju om att spela tillsammans!

Säkerhetsanvisningar

Läs handboken och säkerhetsanvisningarna nedan noggrant före användning.

Allmänna varningar

- Säker användning garanteras endast om produkten är korrekt installerad enligt handboken.
- För att hänga upp Tovertafel, använd endast medföljande tillbehör.
- Installatören har ansvar för skador som orsakats av felaktig montering.
- Använd endast Tovertafel på avsett sätt. Felaktig användning ogiltigförklarar garantin.
- Häng inget i apparaten eller upphängningssystemet.
- Luta dig inte mot enheten och tryck inte mot den.
- Använd endast apparaten inomhus, i torra och dammfria utrymmen.
- Öppna aldrig apparaten och för aldrig in metallföremål.
- Rör eller titta inte in i linsen under längre perioder.
- Under själva installationen ska barn hållas borta.
- Tovertafel är inte en medicinteknisk produkt.
- Se till att handtaget fästs ordentligt i kroken och kontrollera att det låser sig.
- Tappa inte apparaten.

Elektricitet

- ℹ Anslut endast till ett jordat eluttag som är strömlöst.
- ℹ Stäng av strömbrytaren på Tovertafel innan du installerar eller tar bort kontakten.
- ℹ Se till att strömsladden är tillräckligt lång.
- ℹ Utsätt den inte för fukt, öppen låga, värme eller solljus.

Batterier till fjärrkontrollen

- ℹ Använd endast rätt batterityp (CR2032).
- ℹ Observera de korrekta +- och –-markeringarna vid placering.
- ℹ Batterierna ska tas bort när fjärrkontrollen inte används under en längre tid.
- ℹ Batterierna får inte utsättas för fukt, eld, värme eller solljus.
- ℹ Förvaras utom räckhåll för barn.
- ℹ Kontakta omedelbart läkare vid förtäring eller kontakt med läckande vätska.
- ℹ Kassera batterier enligt lokala bestämmelser.

Innehåll i lådan

- Tovertafel 3
- Fjärrkontroll + batteri
- Bruksanvisning
- Markör för kalibrering

Levereras separat:

- Taksfäste + apparatkontakt
- Reservfjärrkontroll
- Spelbrickor (endast för licensen ”Inklusive utbildning”)

Tekniska specifikationer

- Upplösning: 1280 × 800 pixlar
- Ljuskälla: 4 × lysdioder
- Mått: 41 × 23 × 36 cm
- Vikt: ±10,5 kg
- Strömförsörjning: 100–240 Vac / 50–60 Hz
- Effekt: 190 W
- Anslutning: Wi-Fi, Ethernet, 4G, USB

Installation

Montering

Tovertafel kan installeras på takfästet eller på ett mobilt stativ (säljs separat). Båda produkterna har varsin bruksanvisning.

Med flera takfästen kan du hänga Tovertafel på olika platser. Ytterligare takfästen finns att köpa separat.

Delar av Tovertafel

1. Eluttag
2. Enhetens strömbrytare
3. Handtag
4. Ethernet-port
5. USB-portar + indikatorlampa
6. Infraröd ljuskälla
7. Sensorer
8. Projektorlins

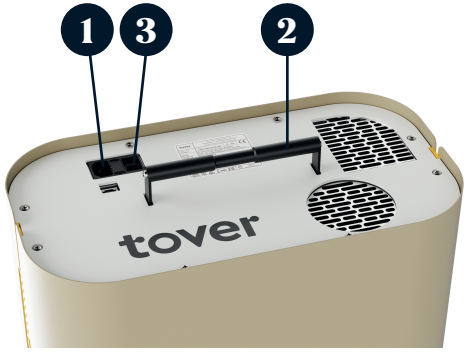

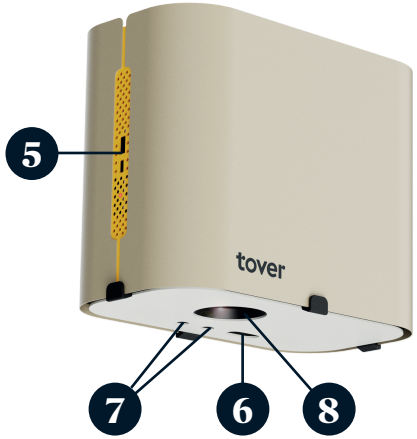

Slå på Tovertafel

1. Anslut stickkontakten till ett jordat vägguttag.
2. Slå på enhetens strömbrytare. Indikatorlampan tänds och blinkar rött.
3. Vänta tills indikatorlampan lyser rött utan avbrott.
4. Tryck på strömknappen på fjärrkontrollen.
5. Indikatorlampan blinkar grönt.
6. Efter en stund lyser indikatorlampan grönt utan avbrott. Projektionen visas och systemet startas upp.

Tovertafel är nu klart för användning.

Stäng av Tovertafel

1. Tryck på strömknappen på fjärrkontrollen.
2. Indikatorlampan blinkar rött.
3. Vänta tills lysdioden lyser med fast rött sken.

Systemet stängs nu av säkert. Vid behov finns det nu möjlighet att stänga av apparatens strömbrytare och dra ur kontakten på ett säkert sätt.

Kom igång

Fjärrkontroll

1. På/av
2. Tillbaka
3. Starta/pausa
4. Ljudvolym
5. Ljud på/av
6. Navigeringsmeny
7. OK
8. Meny
9. Info

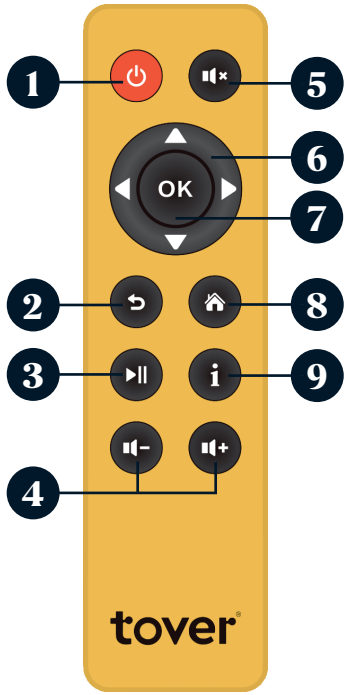

Översikt över menyn

Öppna menyn med hjälp av knappen ‘Meny’ på fjärrkontrollen.

Beroende på vilken licens som är aktiverad kan Tovertafels meny ändras något. Använd piltangenterna på fjärrkontrollen för att navigera genom menyn. Högst upp hittar du följande flikar:

1. Alla spel
2. Samlingar (valfritt)
3. Använd (valfri)
4. Inställningar

Alla spel

Har du flera licenser, visas namnet på de aktiva licenserna under huvudmenyn. Du kan växla mellan paket genom att trycka på höger eller vänster.

Nedan finns de tillgängliga spelen. Spelen är kategoriserade på spelnivå. Varje rad börjar med en ‘blanda’-symbol. Om detta alternativ väljs spelas spelen från den raden automatiskt och slumpmässigt.

Samlingar (valfritt)

Här hittar du speciellt framtagna samlingar som gör det lättare att välja rätt upplevelse. Samlingar är sammansatta baserat på tema, syfte eller funktionalitet (t.ex. spel med hög kontrast).

Insikter (valfri)

Denna meny ger en inblick i hur du använder Tovertafel.

Inställningar > Kalibrera spelytan

Använd denna meny för att ändra storlek på projektionen till bordet. Följ instruktionerna på skärmen.

Inställningar > Ställ in bordets färg

Ange färgen på bordet så att sensorn fungerar optimalt. Alternativen är ‘mörkt’ och ‘ljust’.

Inställningar > Kalibrera sensorn

Svarar inte spelen korrekt, kan du återställa sensorn här. Använd ‘Auto Calibration’. Om detta inte fungerar korrekt kan du kalibrera manuellt med hjälp av kalibreringsmarkören för papper.

Inställningar > Nätverk

Tovertafel 3 levereras som standard med en mobildataanslutning för service, aktivering och kritiska uppdateringar. Större programvaruuppdateringar erbjuds endast via Wi-Fi- eller Ethernet-anslutning. Vi rekommenderar att du ansluter Tovertafel med en Ethernet-kabel eller en WiFi-punkt. Gå till ‘Inställningar > Nätverk’ och följ instruktionerna i menyn.

Varning:

- *Det tillkommer inga extra avgifter för mobildataanslutningen, och om så önskas kan anslutningen stängas av via nätverksmenyn.*
- Öppna WiFi-nätverk, nätverk med en inloggningssida eller med strikta säkerhetsinställningar är normalt sett inte lämpliga för användning med Tovertafel.

Välj språk

Från denna meny kan du välja bland en omfattande lista över språk.

Info

I denna meny hittar du information om din Tovertafel, såsom serienummer och programvaruversion.

Tips och inspiration

Besök my.tover.care för inspiration, instruktionsvideor, värdefulla tips och detaljerad information.

Här hittar du också ‘Tover Lab’. Med ‘Tover lab’ kan du ladda upp egna bilder till Tovertafel.

Programvara och licenser

Uppdateringar installeras automatiskt när du är ansluten till internet. Det kan uppdatera Tovertafel offline med hjälp av ett USB-minne. Gå till my.to.care/service-center/updates för detta. Uppdateringsmenyn talar om för dig om en uppdatering är tillgänglig.

Licenser kan köpas eller förnyas via din distributör av Tovertafel. En påminnelse om förnyelse visas automatiskt i menyn.

Köpta licenser kan också aktiveras offline med hjälp av en kod i menyn ‘Lås upp abonnemang’. Denna meny visas automatiskt när Tovertafel är offline. Öppna menyn och följ instruktionerna.

Övrigt

Underhåll

- Rengör Tovertafel och fjärrkontrollen regelbundet med en torr trasa.
- Med tiden kan damm ta sig på och in i höljet. Du kan begära en tjänst från din distributör.

Avfallshantering

- Tovertafel och fjärrkontrollen är elektroniska enheter. Kassera dem inte i hushållsavfallet.
- Ta bort batteriet från fjärrkontrollen och kassera det separat.
- Följ lokala riktlinjer för hantering av elektroniskt avfall och batterier.

Bestämmelser

Tovertafel 3 överensstämmer med tillämpliga bestämmelser i EU, USA, Kanada, Australien/Nya Zeeland och Japan.

För fullständiga certifieringar och juridiska uttalanden: tover.care/compliance

Support

För kontaktuppgifter, manualer, videor och hjälp:

Garantivillkor för Tovertafel 3

Grattis till ditt köp av Tovertafel 3! Vi är engagerade i att säkerställa din nöjdhet med produkten och att ge dig bästa möjliga service. Spara detta dokument för dina egna anteckningar.

Garanti

Tovertafel 3 och tillbehör garanteras vara fria från defekter i material och utförande vid normal användning och underhåll. Detta omfattar periodiska uppdateringar av programvara och support för licensierade spel.

Normal användning innebär: Använd enligt instruktionerna i manualen, inklusive rekommenderat underhåll och uppdateringar av programvaran.

Period

Standardgarantin gäller i 24 månader från det datum då programvarulicensen aktiverades.

Garantiperioden förlängs inte efter en reparation eller ett byte.

Nya eller funktionellt likvärdiga delar kan användas för reparationer eller byten.

Villkor och bestämmelser

Denna garanti gäller endast för den första köparen och kan inte överlåtas. Tovertafel ska köpas för direkt användning inom organisationen och inte för vidareförsäljning.

Skicka in garantianspråk

Kontakta din lokala distributör, som hjälper dig att lösa problemet och skicka in garantianspråket.

En översikt över distributörer finns på tover.care/manual.

Vid behov kontaktar distributören serviceteamet.

Ersättningsenhet: På vissa marknader finns en tillfällig ersättningsenhet tillgänglig, vilket kan medföra en avgift. Kontakta din distributör för att ta reda på villkoren.

Ej inkluderat

Följande situationer är undantagna från garantin:

- Skador på grund av felaktig användning, olycka, förändring, felaktig installation eller yttre påverkan (t.ex. överspänning, brand- eller vattenskador).
- Kosmetiskt slitage, förpackningsskador eller slitage på delar, såsom projektorlampa (upp till 20 000 timmar vid normal användning).
- Programvara som inte tillhör de licensierade spelen från Tover.
- Användning utanför de rekommenderade miljöförhållandena eller med tillbehör som inte är godkända.

Bestämmelser

Denna garanti ersätter – i den utsträckning lagen tillåter – alla andra lagliga garantier. Denna garanti påverkar inte lagliga konsumenträttigheter som kan gälla beroende på land eller region.

Tover Health Tech B.V.

Pythagoraslaan 101
3584 BB Utrecht
Nederland

Tovertafel 3 - Benutzerhandbuch

Herzlichen Glückwunsch!

Gut, dass Sie sich für die Tovertafel entschieden haben. Sie gehören jetzt zu einer wachsenden Gruppe von Menschen, die gemeinsam Spaß und sinnvolle Interaktion in die Gesundheitsversorgung bringen. Die Tovertafel ist kein gewöhnliches Produkt, sondern etwas Besonderes, das gemeinsam mit Fachkräften aus dem Gesundheitswesen und den Zielgruppen entwickelt wurde.

Dieses Handbuch gibt einen kurzen Überblick über die wichtigsten Funktionalitäten. Eine ausführliche Erklärung, zusätzliche Dokumentation und Videos finden Sie unter tover.care/manual.

Wollen Sie alles aus der Tovertafel herausholen? Unter my.tover.care finden Sie Tipps, Anleitungen und zusätzliche Informationen. Hier können Sie zum Beispiel Ihre eigenen Fotos in die Tovertafel hochladen, indem Sie „Lab“ verwenden. Dies gestaltet Ihre Spiele noch persönlicher!

Zweck des Produkts

Die Tovertafel fördert Bewegung, Kognition und soziale Interaktion. Die Spiele wurden speziell für Menschen mit Demenz, einer geistigen Behinderung oder anderen besonderen Bedürfnissen entwickelt und machen jedem Spaß.

Denn es geht darum, gemeinsam zu spielen!

Sicherheitshinweise

Lesen Sie die Bedienungsanleitung und die nachstehenden Sicherheitshinweise vor dem Gebrauch sorgfältig durch.

Allgemeine Warnungen

- Eine sichere Verwendung ist nur bei ordnungsgemäßer Installation gemäß der Anleitung gewährleistet.
- Verwenden Sie zum Aufhängen der Tovertafel nur das mitgelieferte Material.
- Für Schäden, die durch unsachgemäße Montage entstehen, haftet der Installateur.
- Verwenden Sie die Tovertafel nur bestimmungsgemäß. Bei unsachgemäßer Verwendung erlischt der Garantieanspruch.
- Hängen Sie keine Gegenstände an das Gerät oder das Aufhängesystem.
- Lehnen Sie sich nicht gegen das Gerät und drücken Sie nicht dagegen.
- Verwenden Sie das Gerät nur in trockenen und staubfreien Räumen.
- Öffnen Sie das Gerät nicht und führen Sie keine Metallgegenstände hinein.
- Berühren Sie das Objektiv nicht und schauen Sie nicht für längere Zeit hinein.
- Halten Sie Kinder während der Installation fern.
- Die Tovertafel ist kein Medizinprodukt.
- Lassen Sie den Griff fest in den Haken einrasten und prüfen Sie, ob er einrastet.
- Lassen Sie das Gerät nicht fallen.

Stroversorgung

- Schließen Sie das Gerät nur an eine geerdete und ausgeschaltete Steckdose an.

- ℹ Schalten Sie den Geräteschalter an der Tovertafel aus, bevor Sie den Stecker verbinden oder trennen.
- ℹ Stellen Sie sicher, dass das Kabel lang genug ist.
- ℹ Nicht mit Feuchtigkeit, offenen Flammen, Hitze oder Sonnenlicht in Berührung bringen.

Batterien für die Fernbedienung

- ℹ Verwenden Sie nur den richtigen Batterietyp (CR2032).
- ℹ Achten Sie bei der Positionierung auf die ordnungsgemäßen „+“ und „-“ Markierungen.
- ℹ Entnehmen Sie die Batterien, wenn Sie die Fernbedienung für längere Zeit nicht benutzen.
- ℹ Nicht mit Feuchtigkeit, Feuer, Hitze oder Sonnenlicht in Berührung bringen.
- ℹ Außerhalb der Reichweite von Kindern aufbewahren.
- ℹ Bei Verschlucken oder Kontakt mit ausgetretener Flüssigkeit sofort ärztliche Hilfe hinzuziehen.
- ℹ Batterien gemäß den geltenden örtlichen Vorschriften entsorgen.

Inhalt der Box

- Tovertafel 3
- Fernbedienung + Batterie
- Benutzerhandbuch
- Kalibrierungsmarker

Wird separat geliefert:

- Deckenhalterung + Gerätestecker
- Ersatz-Fernbedienung
- Spielsteine (exklusiv für die Lizenz „Inklusive Bildung“)

Technische Daten

- Auflösung: 1280 × 800 px
- Lichtquelle: 4 × LED
- Abmessungen: 41 × 23 × 36 cm
- Gewicht: ±10,5 kg
- Stromversorgung: 100-240 Vac / 50-60 Hz
- Macht: 190 W
- Anschlussmöglichkeiten: WLAN, Ethernet, 4G, USB

Einrichtung

Montage

Die Tovertafel kann an der Deckenhalterung oder an einem mobilen Ständer (separat erhältlich) angebracht werden. Für beide Produkte gibt es ein eigenes Handbuch.

Mit mehreren Deckenhalterungen können Sie den Tovertafel an verschiedenen Orten aufhängen. Zusätzliche Deckenhalterungen sind separat erhältlich.

Komponenten der Tovertafel

1. Steckdose
2. Geräteschalter
3. Handgriff
4. Ethernet-Anschluss
5. USB-Anschlüsse + LED-Anzeige
6. Infrarot-Lichtquelle
7. Sensoren
8. Projektionsobjektiv

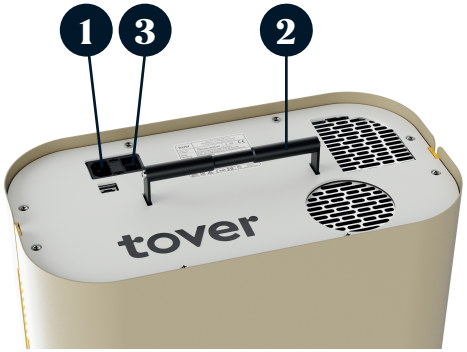

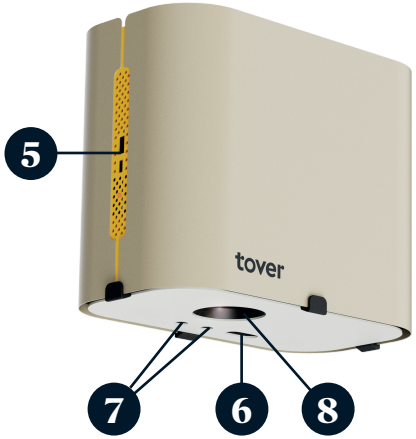

Einschalten der Tovertafel

1. Schließen Sie das Netzkabel an eine geerdete Steckdose an.
2. Schalten Sie den Geräteschalter ein. Die Anzeige-LED leuchtet auf und blinkt rot.
3. Warten Sie, bis die Anzeige-LED dauerhaft rot leuchtet.
4. Drücken Sie die Einschalttaste auf der Fernbedienung.
5. Die Anzeige-LED blinkt grün.
6. Nach einer Weile leuchtet die Anzeige-LED dauerhaft grün. Die Projektion erscheint und das System wird gestartet.

Die Tovertafel ist nun einsatzbereit.

Ausschalten der Tovertafel

1. Drücken Sie die Einschalttaste auf der Fernbedienung.
2. Die Anzeige-LED blinkt rot.
3. Warten Sie, bis die LED dauerhaft rot leuchtet.

Das System ist nun sicher abgeschaltet. Falls erforderlich, können Sie nun den Schalter des Geräts ausschalten und den Stecker sicher trennen.

Los geht’s

Fernbedienung

1. Ein/Aus
2. Zurück
3. Start/Pause
4. Band
5. Ton Ein/Aus
6. Navigationsmenü
7. OK
8. Menü
9. Informationen

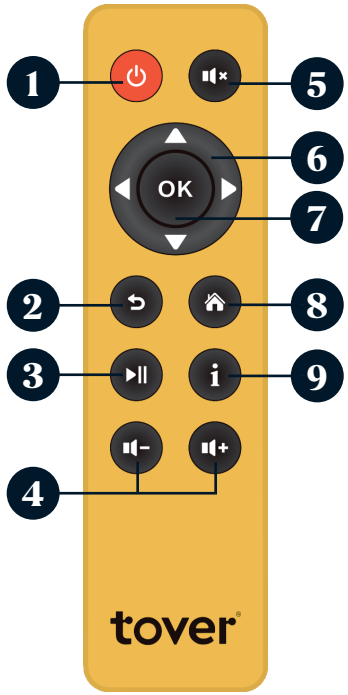

Menü-Übersicht

Rufen Sie das Menü mit der Taste „Menü“ auf der Fernbedienung auf.

Je nach aktivierter Lizenz kann das Tovertafel-Menü leicht variieren. Verwenden Sie die Pfeiltasten auf der Fernbedienung, um durch das Menü zu navigieren. Ganz oben finden Sie die folgenden Registerkarten:

1. Alle Spiele
2. Sammlungen (optional)
3. Verwendung (optional)
4. Einstellungen

Alle Spiele

Wenn Sie mehrere Lizenzen besitzen, werden die Namen der aktiven Lizenzen unterhalb des Hauptmenüs angezeigt. Sie können das Paket wechseln, indem Sie nach rechts oder links drücken.

Im Folgenden sind die verfügbaren Spiele aufgeführt. Die Spiele werden auf der Spiel-Niveau kategorisiert. Jede Reihe beginnt mit einem „Zufallswiedergabe“-Symbol. Wenn Sie diese Option wählen, werden die Spiele in dieser Reihe automatisch nach dem Zufallsprinzip gespielt.

Sammlungen (optional)

Hier finden Sie speziell erstellte Kollektionen, die Ihnen die Auswahl des richtigen Erlebnisses erleichtern. Sammlungen werden nach Thema, Zweck oder Funktionalität zusammengestellt (z. B. kontrastreiche Spiele).

Einsicht (optional)

Dieses Menü bietet einen Einblick in die Verwendung der Tovertafel.

Einstellungen > Spielfläche einrichten

Verwenden Sie dieses Menü, um die Größe der Projektion auf den Tisch zu ändern. Folgen Sie den Anweisungen auf dem Bildschirm.

Einstellungen > Tischfarbe einstellen

Stellen Sie hier die Farbe Ihrer Tabelle ein, damit der Sensor optimal funktioniert. Die Optionen sind „dunkel“ und „hell“.

Einstellungen > Sensor kalibrieren

Wenn die Spiele nicht richtig reagieren, können Sie den Sensor hier zurücksetzen. Verwenden Sie die „Auto Calibration“. Wenn dies nicht richtig funktioniert, können Sie die Kalibrierung manuell mit dem Papierkalibrierungsmarker vornehmen.

Einstellungen > Netzwerk

Die Tovertafel 3 verfügt standardmäßig über eine mobile Datenverbindung für Service, Aktivierung und wichtige Updates. Wichtige Software-Updates werden nur über eine WLAN- oder Ethernet-Verbindung angeboten. Wir empfehlen, die Tovertafel mit einem Ethernet-Kabel oder einem WLAN-Spot zu verbinden. Gehen Sie dazu zu „Einstellungen > Netzwerk“ und folgen Sie den Anweisungen im Menü.

Vorsicht:

- *Es fallen keine zusätzlichen Gebühren für die mobile Datenverbindung an, und auf Wunsch kann die Verbindung über das Netzwerkmenü abgeschaltet werden.*
- *Offene WLAN-Netzwerke, Netzwerke mit einer Anmeldeseite oder mit strengen Sicherheitseinstellungen sind in der Regel nicht für die Verwendung mit der Tovertafel geeignet.*

Sprache einstellen

In diesem Menü können Sie aus einer umfangreichen Liste von Sprachen wählen.

Informationen

In diesem Menü finden Sie Informationen über Ihre Tovertafel, wie z. B. die Seriennummer und die Softwareversion.

Tipps und Anregungen

Besuchen Sie my.tover.care, um sich inspirieren zu lassen, Anleitungsvideos, wertvolle Tipps und detaillierte Informationen zu erhalten.

Hier finden Sie auch „Tover Lab“. Mit „Tover Lab“ können Sie eigene Bilder in die Tovertafel hochladen.

Software und Lizenzen

Updates werden automatisch installiert, wenn eine Verbindung zum Internet besteht. Es ist möglich, die Tovertafel über ein USB-Stick offline zu aktualisieren. Schauen Sie dazu unter my.to.care/service-center/updates nach. Das Update-Menü zeigt Ihnen an, ob ein Update verfügbar ist.

Lizenzen können über Ihren Tovertafel-Händler erworben oder erneuert werden. Im Menü wird automatisch eine Erinnerung an die Aktualisierung angezeigt.

Erworbene Lizenzen können auch offline mit einem Code im Menü „Abonnement freischalten“ aktiviert werden. Dieses Menü erscheint automatisch, wenn eine Tovertafel offline ist. Öffnen Sie das Menü und folgen Sie den Anweisungen.

Weiteres

Wartung

- Reinigen Sie die Tovertafel und die Fernbedienung regelmäßig mit einem trockenen Tuch.
- Im Laufe der Zeit kann Staub auf und in das Gehäuse gelangen. Sie können einen Wartungsservice bei Ihrem Händler anfordern.

Abfallentsorgung

- Die Tovertafel und die Fernbedienung sind elektronische Geräte. Entsorgen Sie sie nicht im Hausmüll.
- Entnehmen Sie die Batterie aus der Fernbedienung und entsorgen Sie sie getrennt.
- Beachten Sie die geltenden lokalen Richtlinien für den Umgang mit elektronischen Altgeräten und Batterien.

Rechtsvorschriften

Die Tovertafel 3 entspricht den geltenden Vorschriften in der EU, den USA, Kanada, Australien/Neuseeland und Japan.

Vollständige Zertifizierungen und rechtliche Erklärungen finden Sie unter: tover.care/compliance

Unterstützung

Für Kontaktinformationen, Handbücher, Videos und Hilfe:

Garantiebedingungen Tovertafel 3

Herzlichen Glückwunsch zu Ihrem Kauf der Tovertafel 3! Wir sind bestrebt, Ihre Zufriedenheit mit dem Produkt zu gewährleisten und Ihnen den bestmöglichen Service zu bieten. Bitte bewahren Sie dieses Dokument für Ihre Unterlagen auf.

Garantie

Für die Tovertafel 3 sowie Zubehör wird garantiert, dass sie bei sachgemäßer Verwendung und Wartung frei von Material- und Verarbeitungsfehlern sind. Dazu gehören regelmäßige Software-Updates und Unterstützung für lizenzierte Spiele.

Die sachgemäße Verwendung umfasst: Verwendung des Geräts gemäß den Anweisungen im Handbuch, einschließlich der empfohlenen Wartung und Software-Updates.

Zeitraum

Die Standardgarantiezeit beträgt 24 Monate ab dem Datum der Softwarelizenz-Aktivierung.

Die Garantiefrist wird nach einer Reparatur oder einem Austausch nicht verlängert.

Für Reparaturen oder Ersatzlieferungen dürfen neue oder funktionell gleichwertige Teile verwendet werden.

Bedingungen und Konditionen

Diese Garantie gilt nur für den Erstkäufer und ist nicht übertragbar. Die Tovertafel muss für die unmittelbare Nutzung innerhalb der Organisation erworben werden und darf nicht zum Weiterverkauf bestimmt sein.

Gewährleistungsanspruch einreichen

Wenden Sie sich bitte an Ihren örtlichen Händler, der Ihnen bei der Lösung des Problems und der Einreichung des Garantieantrags behilflich sein wird.

Eine Übersicht über die Vertriebspartner finden Sie unter tover.care/manual.

Gegebenenfalls setzt sich der Vertriebspartner mit dem Service-Team in Verbindung.

Ersatzgerät: In einigen Märkten ist eine provisorische Ersatztafel erhältlich, die gegebenenfalls kostenpflichtig ist. Bitte erkundigen Sie sich bei Ihrem Händler nach den Bedingungen und Konditionen.

Ausschlüsse

Für die folgenden Umstände besteht kein Garantieanspruch:

- Schäden durch Missbrauch, Unfall, Veränderung, unsachgemäße Installation oder äußere Einflüsse (wie Überspannung, Feuer oder Wasserschäden).
- Kosmetische Abnutzung, Verpackungsschäden oder der Verschleiß von Teilen wie der Projektorlampe (bis zu 20.000 Stunden bei normaler Verwendung).
- Andere Software als die lizenzierten Spiele von Tover.
- Verwendung außerhalb der empfohlenen Umgebungsbedingungen oder mit nicht zugelassenem Zubehör.

Rechtsvorschriften

Diese Garantie ersetzt, soweit gesetzlich zulässig, alle anderen gesetzlichen Garantien. Diese Garantie berührt nicht die gesetzlichen Verbraucherrechte, die je nach Land oder Region gelten.

Tover Health Tech B.V.

Pythagoraslaan 101
3584 BB Utrecht
Nederland

Tovertafel 3 – Brukerhåndbok

Gratulerer!

Gratulerer med valget av Tovertafel. Du tilhører nå en økende gruppe mennesker som sammen skaper morsomme og meningsfulle interaksjoner i helsevesenet. Tovertafel er ikke et vanlig produkt, men noe spesielt, som er utviklet i samarbeid med helsepersonell og målgrupper.

Denne brukerhåndboken gir en kort oversikt over de viktigste funksjonene. For en detaljert forklaring, mer dokumentasjon og videoer, besøk tover.care/manual.

Vil du få mest mulig ut av Tovertafel? Gå til my.tover.care for tips, veiledning og mer informasjon. Her kan du for eksempel laste opp dine egne bilder til Tovertafel ved hjelp av «Lab». Dette gjør spillene dine enda mer personlige!

Formålet med produktet

Tovertafel stimulerer bevegelse, kognisjon og sosial interaksjon. Spillene er spesielt utviklet for personer med demens, intellektuell funksjonshemming eller andre spesifikke behov, og de er morsomme for alle.

For det handler om å spille sammen!

Sikkerhetsinstruksjoner

Les bruksanvisningen og sikkerhetsinstruksjonene nedenfor nøye før bruk.

Generelle advarsler

- Sikker bruk vil kun være garantert i tilfelle produktet er riktig installert i henhold til bruksanvisningen.
- Heng opp Tovertafel kun med bruk av medfølgende utstyr.
- Installatøren er ansvarlig for skader som skyldes feilmontering.
- Bruk Tovertafel kun til tiltenkt formål. Feil bruk ugyldiggjør garantien.
- Ikke heng noe fra enheten eller opphengssystemet.
- Ikke len deg mot eller dytt på enheten.
- Bruk enheten kun innendørs, i tørre og støvfrie omgivelser.
- Åpne aldri enheten og før aldri inn metallgjenstander.
- Ikke berør eller se inn i linsen over lengre tid.
- Hold barn unna under installasjonen.
- Tovertafel er ikke et medisinsk utstyr.
- Fest håndtaket godt i kroken og sjekk at det låser seg.
- Ikke slipp enheten i bakken.

Elektrisitet

- Koble kun til en jordet og avslått stikkontakt.
- Slå av strømbryteren på Tovertafel før du setter i eller trekker ut støpselet.
- Påse at ledningen er lang nok.
- Ikke utsett apparatet for fuktighet, åpen ild, varme eller sollys.

Batterier til fjernkontrollen

- ℹ Bruk kun riktig batteritype (CR2032).
- ℹ Pass på å sette inn batteriet med riktig + og – retning.
- ℹ Ta ut batteriene hvis fjernkontrollen ikke skal brukes over lengre tid.
- ℹ Ikke utsett batteriene for fuktighet, ild, varme eller sollys.
- ℹ Oppbevares utilgjengelig for barn.
- ℹ Kontakt lege umiddelbart ved inntak eller kontakt med lekkende væske.
- ℹ Kasser batteriene i henhold til lokale forskrifter.

Innhold i esken

- Tovertafel 3
- Fjernkontroll og batteri
- Brukerhåndbok
- Kalibreringsmarkør

Leveres separat:

- Takbrakett og støpsel
- Ekstra fjernkontroll
- Spillbrikker (eksklusivt for lisensen «Inkludert utdanning»)

Tekniske spesifikasjoner

- Oppløsning: 1 280 × 800 px
- Lyskilde: 4 × LED
- Mål: 41 × 23 × 36 cm
- Vekt: ±10,5 kg
- Strømforsyning: 100–240 Vac / 50–60 Hz
- Effekt: 190 W
- Tilkobling: Wi-Fi, ethernet, 4G, USB

Installasjon

Montering

Tovertafel kan monteres i takbraketten eller på et mobilt stativ (selges separat). Begge produktene har egne håndbøker.

Med flere takbraketter kan Tovertafel henges opp på flere steder. Ekstra takbraketter er tilgjengelig separat.

Deler av Tovertafel

1. Stikkontakt
2. Strømbryter
3. Håndtak
4. Ethernet-port
5. USB-porter og indikator-LED
6. Infrarød lyskilde
7. Sensorer
8. Projektorlinse

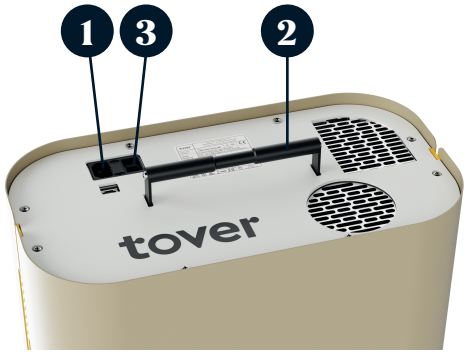

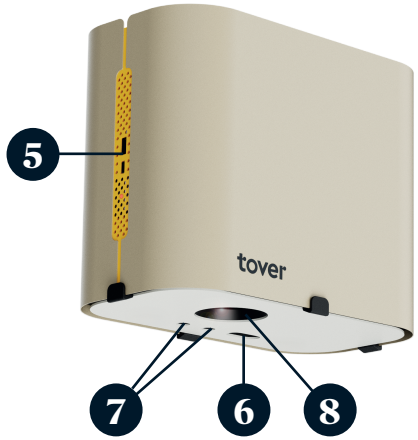

Slå på Tovertafel

1. Koble strømledningen til en jordet stikkontakt.
2. Slå på strømbryteren. Indikator-LED lyser og blinker rødt.
3. Vent til indikator-LED lyser rødt.
4. Trykk på strømknappen på fjernkontrollen.
5. Indikator-LED blinker grønt.
6. Etter en stund lyser indikator-LED grønt. Projeksjonen vises og systemet startes.

Tovertafel er nå klart til bruk.

Slå av Tovertafel

1. Trykk på strømknappen på fjernkontrollen.
2. LED-en blinker rødt.
3. Vent til LED-en lyser rødt.

Systemet er nå avslått. Du kan nå trygt slå av strømbryteren og trekke ut støpselet om nødvendig.

Kom i gang

Fjernkontrollens funksjoner:

1. Av/på
2. Tilbake
3. Start/pause
4. Volum
5. Lyd av/på
6. Navigasjonsmeny
7. OK
8. Meny
9. Info

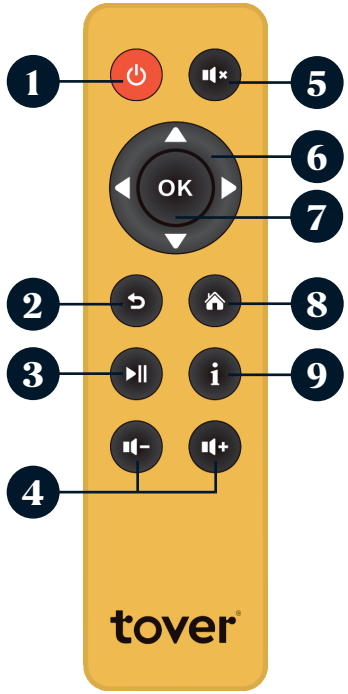

Menyoversikt

Trykk på «Meny»-knappen på fjernkontrollen for å åpne menyen.

Avhengig av hvilken lisens som er aktivert, kan menyen til Tovertafel endre seg noe. Bruk piltastene på fjernkontrollen til å navigere i menyen. Helt øverst finner du følgende faner:

1. Alle spill
2. Samlinger (valgfritt)
3. Bruk (valgfritt)
4. Innstillinger

Alle spill

Ved flere lisenser vises navnet på aktivert lisens under hovedmenyen. Bytt lisens ved å trykke til høyre eller venstre.

Spillene er sortert etter type. Spillene er kategorisert på spillnivå. Hver rad starter med et «bland»-symbol. Ved valg av dette alternativet, vil spillene fra den raden automatisk spilles av i tilfeldig rekkefølge.

Samlinger (valgfritt)

Her finner du spesialtilpassede samlinger som gjør det enklere å velge riktig opplevelse. Samlinger er sammensatt basert på tema, formål eller funksjonalitet (for eksempel spill med høy kontrast).

Vurderingsevner (valgfritt)

Denne menyen gir innsikt i bruken av Tovertafel.

Innstillinger > Kalibrer spillunderlag

Bruk denne menyen til å endre størrelsen på projeksjonen til bordet. Følg instruksjonene på skjermen.

Innstillinger > Still inn bordfarge

Still inn fargen på bordet her, slik at sensoren fungerer optimalt. Alternativene er «mørk» og «lys».

Innstillinger > Kalibrer sensor

I tilfelle spillene ikke reagerer som de skal, kan du tilbakestille sensoren her. Bruk «Auto Calibration». I tilfelle dette ikke fungerer som det skal, kan du kalibrere manuelt ved bruk av papirkalibreringsmarkøren.

Innstillinger > Nettverk

Tovertafel 3 leveres som standard med en mobil datatilkobling for service, aktivering og viktige oppdateringer. Større oppdateringer skjer via Wi-Fi eller Ethernet. Vi anbefaler å koble Tovertafel til et Ethernet-kabel eller et Wi-Fi-punkt. For å gjøre dette, gå til «Innstillinger > Nettverk» og følg instruksjonene i menyen.

Forsiktighet:

- *Det finnes ingen ekstra kostnader for mobildataforbindelsen, og i tilfelle ønskelig kan forbindelsen slås av via nettverksmenyen.*
- Åpne WiFi-nettverk, nettverk med påloggingsside eller med strenge sikkerhetsinnstillinger er vanligvis ikke egnet for bruk med Tovertafel.

Stille inn språk

I denne menyen kan du velge fra en omfattende språkliste.

Info

I denne menyen finner du informasjon om ditt Tovertafel, for eksempel serienummer og programvareversjon.

Tips og inspirasjon

Besøk my.tover.care for inspirasjon, instruksjonsvideoer, verdifulle tips og detaljert informasjon.

Her finner du også «Tover Lab». Med «Tover Lab» kan du laste opp dine egne bilder til Tovertafel.

Programvare og lisenser

Oppdateringer installeres automatisk når du er koblet til nettet. Det er mulig å oppdatere Tovertafel som frakoblet, ved bruk av en USB-pinne. Besøk my.to.care/service-center/updates for mer informasjon. Oppdateringsmenyen vil fortelle deg om det er en oppdatering tilgjengelig.

Lisenser kan kjøpes eller fornyes gjennom din Tovertafel-forhandler. En påminnelse om fornyelse vil automatisk vises i menyen.

Kjøpte lisenser kan også aktiveres mens frakoblet ved hjelp av en kode i menyen «Lås opp abonnement». Denne menyen vises automatisk når et Tovertafel er frakoblet. Åpne menyen og følg instruksjonene.

Andre

Vedlikehold

- Rengjør Tovertafel og fjernkontrollen regelmessig med en tørr klut.
- Over tid kan det samle seg støv på og inne i huset. Du kan be om service fra distributøren.

Avfall

- Tovertafel og fjernkontrollen er EE-avfall. Ikke kast dem i husholdningsavfallet.
- Ta batteriet ut av fjernkontrollen og kast det separat.
- Følg lokale retningslinjer for håndtering av EE-avfall og batterier.

Regelverk

Tovertafelt 3 oppfyller gjeldende regelverk i EU, USA, Canada, Australia/New Zealand og Japan.

For fullstendige sertifiseringer og juridiske erklæringer: tover.care/compliance.

Støtte

For kontaktinformasjon, bruksanvisninger, videoer og hjelp:

Garantibetingelser Tovertafel 3

Gratulerer med kjøpet av Tovertafel 3! Vi er opptatt av at du skal være fornøyd med produktet og gi deg best mulig service. Oppbevar dokumentet for fremtidig bruk.

Garanti

Tovertafel 3 og tilbehør er garantert fri for material- og produksjonsfeil ved normal bruk og vedlikehold. Dette inkluderer periodiske programvareoppdateringer og støtte for lisensierte spill.

Normal bruk betyr: Bruk ifølge instruksjonene i bruksanvisningen, inkludert anbefalt vedlikehold og programvareoppdateringer.

Periode

Standard garantiperiode er 24 måneder fra datoen for aktivering av programvarelisensen.

Garantiperioden forlenges ikke etter reparasjon eller utskifting.

Nye eller funksjonelt tilsvarende deler kan brukes til reparasjoner eller utskiftninger.

Vilkår og betingelser

Garantien gjelder kun for den første kjøperen og kan ikke overføres. Tovertafel må kjøpes for direkte bruk i organisasjonen, og ikke for videresalg.

Send inn garantikrav

Kontakt din lokale distributør, som vil hjelpe deg med å løse problemet og sende inn garantikravet.

En oversikt over distributører finner du på tover.care/manual.

Distributøren vil kontakte serviceteamet ved behov.

Erstatningsenhet: I noen markeder er det mulig å få en midlertidig erstatningsbord, som kan være gebyrbelagt. Kontakt distributøren for vilkår og betingelser.

Ekskludert

Følgende situasjoner er unntatt fra garantien:

- Skader på grunn av feil bruk, ulykke, endring, feil installasjon eller ytre påvirkning (for eksempel overspenning, brann eller vannskader).
- Kosmetisk slitasje, skader på emballasjen eller slitasje på deler som projektorlampen (opptil 20 000 timer etter normal bruk).
- Annen programvare enn de lisensierte spillene fra Tover.
- Bruk utenfor de anbefalte miljøforholdene eller med tilbehør som ikke er godkjent.

Regelverk

Garantien erstatter, i den grad loven tillater det, alle andre lovfestede garantier. Denne garantien påvirker ikke lovfestede forbrukerrettigheter som kan gjelde i enkelte land eller regioner.

Tover Health Tech B.V.

Pythagoraslaan 101
3584 BB Utrecht
Nederland

Tovertafel 3 – Käyttöohje

Onneksi olkoon!

Kiitos, että valitsit Tovertafelin. Olet tullut osaksi kasvavaa ryhmää, joka tuo hauskanpitoa ja merkityksellistä vuorovaikutusta terveydenhoitoon. Tovertafel ei ole mikään tavallinen tuote, vaan jotain erityistä, joka on kehitetty yhdessä terveydenhuollon ammattilaisten ja kohderyhmien kanssa.

Tämä käyttöohje sisältää lyhyen katsauksen tärkeimmistä ominaisuuksista. Yksityiskohtaisen selityksen sekä lisää asiakirjoja ja videoita löydät osoitteesta tover.care/manual.

Haluatko ottaa Tovertafelista kaiken irti? Saat vinkkejä, ohjeita ja lisätietoa osoitteesta my.tover.care. Siellä voit vaikka ladata omia valokuvia Tovertafeliin Lab-sovelluksen kautta. Näin saat peleihin lisää henkilökohtaista otetta!

Tuotteen käyttötarkoitus

Tovertafel stimuloi liikettä, kognitiota ja sosiaalista vuorovaikutusta. Pelit on kehitetty erityisesti dementiaa sairastaville, kehitysvammaisille ja muille henkilöille, joilla on erityistarpeita, ja ne ovat hauskoja kaikille kohderyhmille.

Koska pelaaminen yhdessä on hauskaa!

Turvallisuusohjeet

Lue käyttöohje ja alla olevat turvallisuusohjeet huolellisesti ennen käyttöä.

Yleiset varoitukset

- Turvallinen käyttö voidaan taata vain, jos laite on asennettu oikein käyttöohjeen mukaisesti.
- Ripusta Tovertafel vain mukana toimitetuilla varusteilla.
- Asentaja on vastuussa virheellisen asennuksen mahdollisesti aiheuttamista vahingoista.
- Käytä Tovertafelia vain sille suunniteltuun käyttötarkoitukseen. Virheellinen käyttö mitätöi takuun.
- Älä ripusta mitään laitteeseen tai ripustusjärjestelmään.
- Älä nojaa laitetta vasten tai työnnä sitä.
- Käytä laitetta vain sisällä kuivissa ja pölyttömissä tiloissa.
- Älä koskaan avaa laitetta tai työnnä siihen metalliesineitä.
- Älä koske linssiin tai katso siihen pitkiä aikoja.
- Pidä lapset poissa alueelta asennuksen aikana.
- Tovertafel ei ole lääkinnällinen laite.
- Aseta kahva tiukasti koukkuun ja tarkista, että se lukittuu.
- Älä pudota laitetta.

Sähköliitäntä

- Liitä laite vain maadoitettuun ja pois päältä kytkettyyn pistorasiaan.
- Katkaise Tovertafelin virta sen omasta katkaisimesta ennen pistokkeen liittämistä tai irrottamista.
- Varmista, että virtajohto on riittävän pitkä.

- Älä altista laitetta kosteudelle, avotulelle, kuumuudelle tai auringonvalolle.

Kaukosäätimen paristot

- Käytä vain oikeantyyppistä paristoa (CR2032).
- Huomioi +- ja – -merkinnät paristoja asennettaessa.
- Irrota paristot, jos et käytä kaukosäädintä pitkään aikaan.
- Älä altista laitetta kosteudelle, tulelle, kuumuudelle tai auringonvalolle.
- Ei lasten ulottuville.
- Hakeudu välittömästi lääkärin hoitoon, jos paristo on nielty tai jos siitä vuotavan nesteen kanssa on jouduttu kosketuksiin.
- Hävitä paristot paikallisten määräysten mukaisesti.

Pakkauksen sisältö

- Tovertafel 3
- Kaukosäädin ja paristo
- Käyttöohje
- Kalibrointimalli

Toimitetaan erikseen:

- Kattokiinnike ja laitepistoke
- Varakaukosäädin
- Pelinappulat (vain “Including Education” -lisenssillä)

Tekniset tiedot

- Resoluutio: 1280 × 800 px
- Valonlähde: 4 × LED
- Ulkomitat: 41 × 23 × 36 cm
- Paino: ±10,5 kg
- Virransyöttö: 100–240 Vac / 50–60 Hz
- Teho: 190 W
- Yhdistettävyys: Wi-Fi, Ethernet, 4G, USB

Asentaminen

Kokoaminen

Tovertafel voidaan asentaa kattokiinnikkeeseen tai siirrettävään telineeseen (myydään erikseen). Molemmilla tuotteilla on oma käyttöohjeensa.

Tovertafel voidaan ripustaa eri paikkoihin useiden kattokiinnikkeiden avulla. Ylimääräisiä kattokiinnikkeitä myydään erikseen.

Laitteen osat

1. Virtaliitin
2. Laitekytkin
3. Kahva
4. Ethernet-portti
5. USB-portit ja LED-merkkivalo
6. Infrapunavalo
7. Anturit
8. Projektorin linssi

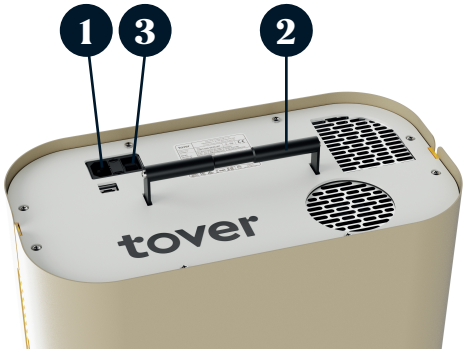

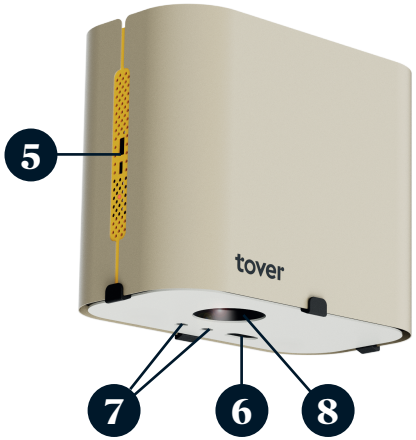

Laitteen käynnistäminen

1. Kiinnitä verkkojohto maadoitettuun pistorasiaan.
2. Käynnistä laite laitekytkimestä. Merkkivalo syttyy ja vilkkuu punaisena.
3. Odota, kunnes merkkivalo palaa punaisena.
4. Paina kaukosäätimen virtapainiketta.
5. LED-merkkivalo vilkkuu vihreänä.
6. Merkkivalo palaa vihreänä hetken kuluttua. Projektio tulee näkyviin, jolloin järjestelmä on käynnistynyt.

Tovertafel on nyt käyttövalmis.

Tovertafelin sammuttaminen

1. Paina kaukosäätimen virtapainiketta.
2. LED-merkkivalo vilkkuu punaisena.
3. Odota, että se palaa punaisena.

Järjestelmä on nyt sammutettu turvallisesti. Tarvittaessa voit nyt sammuttaa laitteen kytkimestä ja irrottaa pistokkeen.

Aloittaminen

Kaukosäädin

1. Virta
2. Takaisin
3. Käynnistys/tauko
4. Äänenvoimakkuus
5. Ääni päälle/pois
6. Navigointivalikko
7. OK
8. Valikko
9. Info

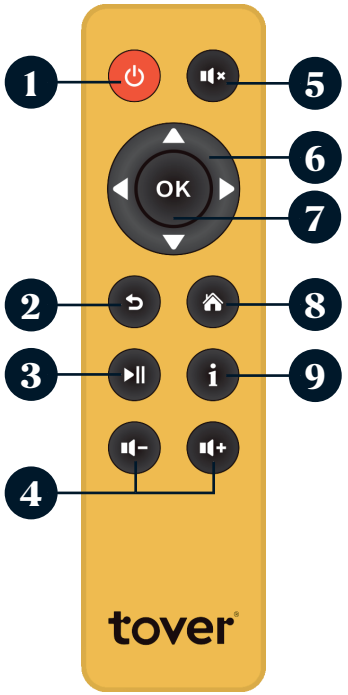

Valikon yleiskatsaus

Avaa valikko kaukosäätimen Valikko-painikkeella.

Aktivoidusta lisenssistä riippuen laitevalikko voi poiketa hieman esitetystä. Selaa valikkoa kaukosäätimen nuolinäppäimillä. Yläreunasta löydät seuraavat välilehdet:

1. Kaikki pelit
2. Kokoelmat (valinnainen)
3. Käyttö (valinnainen)
4. Asetukset

Kaikki pelit

Jos sinulla on useita lisenssejä, aktiivisten lisenssien nimet näkyvät päävalikon alapuolella. Voit vaihtaa pakettien välillä painamalla oikealle tai vasemmalle.

Alla näkyvät käytettävissä olevat pelit. Pelit on luokiteltu pelin tason mukaan. Jokaisen rivin edessä on ”Sekoitus”-kuvake. Tämän vaihtoehdon valitseminen toistaa pelejä kyseiseltä riviltä satunnaisesti.

Kokoelmat (valinnainen)

Täältä löydät luotuja kokoelmia, jotka helpottavat oikean kokemuksen valitsemista. Kokoelmat on koostettu teeman, tarkoituksen tai toiminnallisuuden perusteella (esim. suurikontrastiset pelit).

Lisätietoja (valinnainen)

Tämä valikko tarjoaa tietoa Tovertafelin käytöstä.

Asetukset > Pelialustan kalibrointi

Tämän valikon avulla voit muuttaa projektion kokoa. Noudata näytölle tulevia ohjeita.

Asetukset > Pöydän värin asetus

Tässä voit asettaa pöydän värin, jotta anturi toimii optimaalisesti. Vaihtoehdot ovat “tumma” ja “vaalea”.

Asetukset > Anturin kalibrointi

Jos pelit eivät reagoi oikein, voit nollata anturin tässä. Käytä asetusta “Automaattinen kalibrointi”. Jos tämä ei toimi kunnolla, voit kalibroida manuaalisesti käyttämällä paperista kalibrointimallia.

Asetukset > Verkko

Tovertafel 3 sisältää vakiona mobiilidatayhteyden huoltoa, aktivointia ja tärkeitä päivityksiä varten. Tärkeimmät ohjelmistopäivitykset ovat saatavilla vain Wi-Fi- tai Ethernet-yhteyden kautta. Suosittelemme Tovertafelin kytkemistä Ethernet-kaapelilla tai Wi-Fi:n kautta. Tämä tapahtuu kohdassa Asetukset > Verkko ja noudattamalla valikon ohjeita.

Huomautus:

- *Mobiilidatayhteydestä ei peritä lisämaksuja, ja yhteyden voi halutessaan katkaista verkkovalikon kautta.*
- *Avoimet Wi-Fi-verkot, verkot, joissa on kirjautumissivu tai tiukat suojausasetukset, eivät yleensä sovellu käytettäväksi Tovertafelin kanssa.*

Kielen asetus

Tästä valikosta voit valita kielen laajasta luettelosta.

Info

Tästä valikosta löydät tietoja Tovertafelista, kuten sarjanumeron ja ohjelmistoversion.

Vinkkejä ja ideoita

Osoitteessa my.tover.care on ideoita, videoita, vinkkejä ja tarkkaa tietoa.

Sieltä löytyy myös Tover Lab. Tover Lab mahdollistaa omien kuvien lataamisen Tovertafeliin.

Ohjelmisto ja lisenssit

Päivitykset asentuvat automaattisesti, kun internet-yhteys on muodostettu. Tovertafel voidaan päivittää offline-tilassa USB-tikulta. Lue ohjeet osoitteesta my.to.care/service-center/updates. Päivitysvalikko kertoo, kun päivitys saatavilla.

Lisenssejä voidaan ostaa tai uusia laitteen jälleenmyyjän kautta. Uusimismuistutus ilmestyy automaattisesti valikkoon.

Ostetut lisenssit voidaan aktivoida myös offline-tilassa käyttämällä koodia Tilauksen avaus -valikossa. Tämä valikko tulee näkyviin automaattisesti, kun laite on offline-tilassa. Avaa valikko ja noudata ohjeita.

Muuta

Huolto

- Puhdista Tovertafel ja kaukosäädin säännöllisesti kuivalla liinalla.
- Ajan myötä pölyä voi päästä koteloon ja sen sisään. Voit tilata huollon jälleenmyyjältäsi.

Jätteiden hävitys

- Tovertafel ja sen kaukosäädin ovat elektroniikkalaitteita. Niitä ei saa hävittää kotitalousjätteen mukana.
- Irrota paristo kaukosäätimestä ja hävitä se erikseen.
- Noudata paikallisia ohjeita elektroniikkajätteen ja paristojen käsittelyssä.

Määräykset

Tovertafel 3 on EU:n, Yhdysvaltojen, Kanadan, Australian/Uuden-Seelannin ja Japanin antamien määräysten mukainen.

Lisätietoa sertifikaateista ja lakisääteisistä ilmoituksista on osoitteessa tover.care/compliance

Tuki

Lisätietoja, ohjeita, videoita ja apua löytyy osoitteesta:

Takuuehdot, Tovertafel 3

Onnittelemme Tovertafel 3 -laitteen hankinnasta! Olemme sitoutuneet varmistamaan tyytyväisyytesi tuotteeseen ja tarjoamaan parasta mahdollista palvelua. Säilytä tämä asiakirja.

Takuu

Tovertafel 3 -laitteelle ja sen lisävarusteille annetaan takuu materiaali- ja valmistusvirheiden varalta normaalissa käytössä ja huollossa. Tämä sisältää säännöllisiä ohjelmistopäivityksiä ja tukea lisensoiduille peleille.

Normaali käyttö tarkoittaa: Käyttöä käyttöohjeen ohjeiden mukaisesti, mukaan lukien suositellut huolto- ja ohjelmistopäivitykset.

Takuuaika

Normaali takuuaika on 24 kuukautta ohjelmistolisenssin aktivointipäivästä.

Takuuaika ei jatku korjauksen tai vaihdon vuoksi.

Korjauksiin tai vaihtoihin voidaan käyttää uusia tai toiminnallisesti vastaavia osia.

Takuuehdot

Tämä takuu koskee vain alkuperäistä ostajaa, eikä sitä voida siirtää muille. Tovertafel on ostettava organisaation sisäiseen käyttöön, ei jälleenmyyntiin.

Takuuvaatimuksen lähettäminen

Ota yhteyttä paikalliseen jälleenmyyjään, joka auttaa sinua ongelman ratkaisemisessa ja takuuvaatimuksen lähettämisessä.

Tiedot jälleenmyyjistä löytyvät osoitteesta tover.care/manual.

Tarvittaessa jälleenmyyjä ottaa yhteyttä huoltotiimiin.

Vaihtolaite: Joillakin markkinoilla voit saada väliaikaisen korvaavan laitteen, josta voidaan periä maksu. Tarkista käyttöehdot jälleenmyyjältäsi.

Takuun rajoitukset

Seuraavat tilanteet eivät kuulu takuun piiriin:

- Väärinkäytöstä, onnettomuudesta, muutoksista, virheellisestä asennuksesta tai ulkoisista vaikutuksista (kuten ylijännitteestä, tulipalosta tai vesivahingoista) johtuvat vahingot.
- Kosmeettinen kuluminen, pakkauksen vauriot tai osien, kuten projektorin lampun, kuluminen (jopa 20 000 tuntia normaalissa käytössä).
- Muut ohjelmistot kuin Toverin lisensoimat pelit.
- Käyttö suositeltujen ympäristöolosuhteiden ulkopuolella tai muiden kuin hyväksyttyjen lisävarusteiden kanssa.

Määräykset

Tämä takuu korvaa lain sallimissa rajoissa kaikki muut lakisääteiset takuut. Tämä takuu ei vaikuta maittain tai alueittain sovellettaviin lakisääteisiin kuluttajaoikeuksiin.

Tover Health Tech B.V.

Pythagoraslaan 101
3584 BB Utrecht
Nederland

Tovertafel 3: manual de usuario

¡Felicitaciones!

Enhorabuena por elegir Tovertafel. Ahora forma parte de un grupo cada vez más numeroso de personas que, juntas, aportan diversión e interacción significativa a la atención sanitaria. El dispositivo Tovertafel no es un producto cualquiera, sino que es algo especial que fue desarrollado junto con profesionales de la salud y grupos destinatarios.

Este manual ofrece una breve descripción acerca de las funciones más importantes. Para obtener una explicación detallada, documentación adicional y vídeos, visite tover.care/manual.

¿Quiere aprovechar al máximo el dispositivo Tovertafel? Entonces, visite my.tover.care para obtener consejos, orientación e información adicional. Por ejemplo, podrá subir sus propias fotos al Tovertafel a través de “Lab”. ¡Esto hará que sus juegos sean aún más personales!

Finalidad del producto

El dispositivo Tovertafel estimula el movimiento, la cognición y la interacción social. Los juegos están especialmente diseñados para personas que sufren demencia, discapacidad intelectual u otras necesidades específicas, y son divertidos para todos.

¡Porque lo importante es jugar todos juntos!

Instrucciones de seguridad

Lea con atención el manual y las instrucciones de seguridad que se detallan a continuación antes de utilizar el producto.

Advertencias generales

- El uso seguro solo está garantizado si se instala correctamente según las instrucciones del manual.
- Para colgar el Tovertafel, utilice únicamente los elementos que suministra el fabricante.
- El instalador es responsable de los daños que aparezcan como consecuencia de un montaje incorrecto.
- Utilice el dispositivo Tovertafel únicamente para los fines previstos. El uso incorrecto invalida la garantía.
- No cuelgue nada del dispositivo ni del sistema de suspensión.
- No se apoye ni empuje el dispositivo.
- Utilice el dispositivo únicamente en interiores, en zonas secas y que estén libres de polvo.
- No abra nunca el dispositivo ni introduzca objetos metálicos en su interior.
- No toque ni mire a través de la lente durante periodos prolongados.
- Mantenga a los niños alejados durante la instalación.
- El Tovertafel no es un producto sanitario.
- Enganche firmemente el mango en el gancho y compruebe que queda bien sujeto.
- No deje caer el dispositivo.

Electricidad

- ℹ Conéctelo únicamente a una toma de corriente con conexión a tierra y apagado.
- ℹ Apague el interruptor del dispositivo en el Tovertafel antes de instalar o retirar el enchufe.
- ℹ Asegúrese de que el cable sea lo suficientemente largo.
- ℹ No lo exponga a la humedad, las llamas, el calor o la luz solar.

Pilas del mando a distancia

- ℹ Utilice únicamente el tipo de pila correcto (CR2032).
- ℹ Respete las marcas + y – correctas al colocarlas.
- ℹ Retire las pilas cuando no utilice el mando a distancia durante un periodo prolongado.
- ℹ No lo exponga a la humedad, al fuego, al calor ni a la luz solar.
- ℹ Manténgalo fuera del alcance de los niños.
- ℹ Solicite de inmediato asistencia médica en caso de ingestión o si entra en contacto con el líquido derramado.
- ℹ Deseche las pilas de acuerdo con la normativa local.

Contenido de la caja

- Tovertafel 3
- Pilas del mando a distancia
- Manual de usuario
- Marcador de calibración

Se entrega aparte:

- Soporte de techo + enchufe del dispositivo
- Mando a distancia de repuesto
- Fichas de juego (exclusivas de la licencia “Including Education”)

Especificaciones técnicas

- Resolución: 1280 × 800 px
- Fuente de luz: 4 × LED
- Dimensiones: 41 × 23 × 36 cm
- Peso: ±10,5 kg
- Fuente de alimentación: 100–240 VCA / 50–60 Hz
- Potencia: 190 W
- Conectividad: Wi-Fi, Ethernet, 4G, USB

Instalación

Montaje

El dispositivo Tovertafel se puede instalar en un soporte de techo o en un soporte móvil (se vende por separado). Ambos productos tienen su propio manual.

Con varios soportes de techo, puede colgar el dispositivo en diferentes lugares. Los soportes de techo adicionales se venden por separado.

Partes del Tovertafel

1. Toma de corriente
2. Interruptor del dispositivo
3. Mango
4. Puerto Ethernet
5. Puertos USB + indicador LED
6. Fuente de luz infrarroja
7. Sensores
8. Lente del proyector

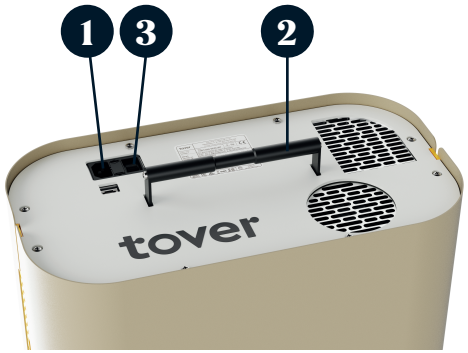

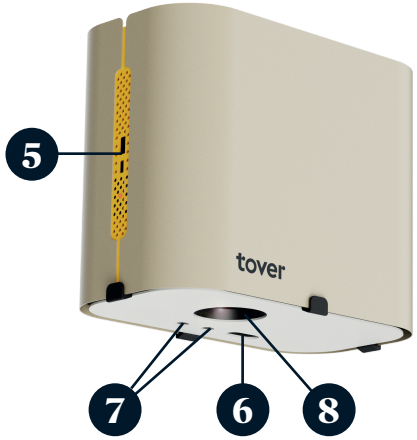

Encendido del Tovertafel

1. Enchufe el cable de alimentación a una toma de corriente con conexión a tierra.
2. Encienda el interruptor del dispositivo. El indicador LED se enciende y parpadea en rojo.
3. Espere hasta que el indicador LED se ilumine en rojo de forma continua.
4. Pulse el botón de encendido del mando a distancia.
5. El indicador LED parpadea en verde.
6. Luego de unos minutos, el indicador LED se ilumina de color verde de forma continua. Aparece la proyección y se inicia el sistema.

El dispositivo Tovertafel ya está listo para usarse.

Apagado del Tovertafel

1. Pulse el botón de encendido del mando a distancia.
2. El indicador LED parpadeará en rojo.
3. Espere hasta que el indicador LED se ilumine en rojo fijo.

El sistema se apaga de forma segura. Si es necesario, ahora puede apagar el interruptor del dispositivo y desconectar el enchufe de forma segura.

Cómo empezar

Control remoto

1. Encendido/apagado
2. Atrás
3. Iniciar/pausa
4. Volumen
5. Sonido activado/desactivado
6. Menú de navegación
7. DE ACUERDO
8. Menú
9. Información

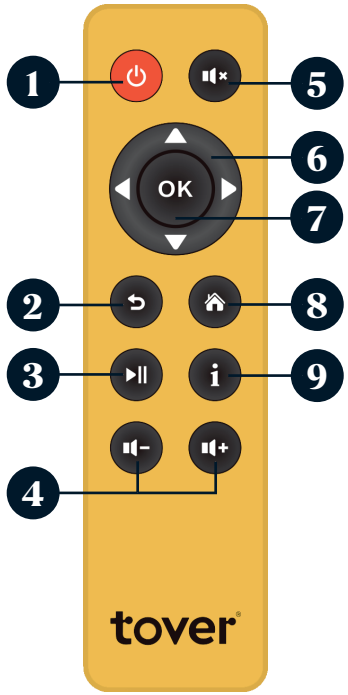

Descripción general del menú

Acceda al menú utilizando el botón “Menú” del mando a distancia.

Dependiendo de la licencia activada, el menú del Tovertafel puede variar ligeramente. Utilice las teclas de las flechas del mando a distancia para navegar por el menú. En la parte superior encontrará las siguientes pestañas:

1. Todos los juegos
2. Colecciones (opcional)
3. Uso (opcional)
4. Ajustes

Todos los juegos

Si tiene varias licencias, el nombre de las licencias activas aparecerá debajo del menú principal. Puede cambiar de paquete al pulsar hacia la derecha o hacia la izquierda.

A continuación se muestran los juegos que hay disponible. Los juegos se clasifican por nivel de juego. Cada fila comienza con un símbolo de “Barajar”. Al seleccionar esta opción, se reproducirán automáticamente de forma aleatoria los juegos de esa fila.

Colecciones (opcional)

Aquí encontrará colecciones que se crearon especialmente para facilitarle la elección de la experiencia adecuada. Las colecciones se componen en función del tema, el propósito o la funcionalidad (como juegos de alto contraste).

Perspectivas (opcional)

Este menú ofrece perspectivas sobre el uso del dispositivo Tovertafel.

Ajustes > Calibrar la superficie de juego

Utilice este menú para ajustar el tamaño de la proyección a la mesa. Siga las instrucciones que aparecen en pantalla.

Ajustes > Establecer el color de la mesa

Establezca aquí el color de su mesa para que el sensor funcione de manera adecuada. Las opciones son “oscuro” y “claro”.

Ajustes > Calibrar sensor

Si los juegos no responden correctamente, puede volver a ajustar el sensor aquí. Utilice la “Auto Calibration”. Si esto no funciona correctamente, puede calibrarlo de forma manual utilizando el marcador de calibración de papel.

Ajustes > Red

El dispositivo Tovertafel 3 viene en formato estándar con una conexión de datos móvil para el servicio, la activación y las actualizaciones críticas. Las actualizaciones importantes de software solo se ofrecen a través de una conexión Wi-Fi o Ethernet. Le recomendamos conectar el dispositivo con un cable Ethernet o un punto Wi-Fi. Para ello, vaya a “Ajustes” > “Red” y siga las instrucciones del menú.

Precaución:

- *No se cobran cargos adicionales por la conexión de datos móviles y, si lo desea, puede desactivar la conexión a través del menú de red.*
- *Las redes WiFi abiertas, las redes con una página de inicio de sesión o con ajustes de seguridad estrictas no suelen ser adecuadas para usar con el dispositivo Tovertafel.*

Establecer idioma

En este menú puede elegir entre una diversa lista de idiomas.

Información

En este menú encontrará información sobre el Tovertafel, como el número de serie y la versión del software.

Consejos e inspiración

Visite my.tover.care para obtener inspiración, vídeos explicativos, consejos útiles e información detallada.

Aquí también encontrará “Tover Lab”. Con “Tover Lab” puede cargar sus propias imágenes en su dispositivo Tovertafel.

Software y licencias

Las actualizaciones se instalan automáticamente cuando se conecta a Internet. Es posible actualizar el Tovertafel sin conexión, utilizando una memoria USB. Consulte my.to.care/service-center/updates para obtener más información al respecto. El menú de actualizaciones le indicará si hay alguna actualización disponible.

Las licencias se pueden adquirir o renovar a través de su distribuidor de Tovertafel. En el menú aparecerá automáticamente un recordatorio de renovación.

Las licencias adquiridas también se pueden activar sin conexión utilizando un código en el menú “Desbloquear suscripción”. Este menú aparece automáticamente cuando el dispositivo está sin conexión. Abra el menú y siga las instrucciones.

Otro

Mantenimiento

- Limpie regularmente el dispositivo Tovertafel y el mando a distancia con un paño seco.
- Con el tiempo, el polvo puede acumularse en el interior de la carcasa. Puede solicitar un servicio a su distribuidor.

Eliminación de residuos

- El Tovertafel y el mando a distancia son dispositivos electrónicos. No los deseche con la basura doméstica.
- Retire la pila del mando a distancia y deséchela por separado.
- Siga las directrices locales para la manipulación de residuos electrónicos y pilas.

Normativa

El dispositivo Tovertafel 3 cumple con la normativa aplicable en la UE, EE. UU., Canadá, Australia/Nueva Zelanda y Japón.

Para obtener las certificaciones completas y las declaraciones legales: tover.care/compliance

Soporte

Para ver los datos de contacto, los manuales, los vídeos, así como también para obtener ayuda, visite:

Condiciones de garantía del Tovertafel 3

¡Enhorabuena por la compra del dispositivo Tovertafel 3! Nos comprometemos a garantizar su satisfacción con el producto y a proporcionarle el mejor servicio posible. Conserve este documento para su archivo.

Garantía

El Tovertafel 3 y sus accesorios están garantizados contra defectos de materiales y mano de obra en condiciones normales de uso y mantenimiento. Esto incluye actualizaciones periódicas de software y asistencia para juegos con licencia.

Por uso normal se entiende lo siguiente: El uso de acuerdo con las instrucciones del manual, incluido el mantenimiento recomendado y las actualizaciones de software.

Período

El período de garantía estándar es de 24 meses a partir de la fecha de activación de la licencia del software.

El período de garantía no se ampliará luego de una reparación o sustitución.

Para las reparaciones o sustituciones se podrán utilizar piezas nuevas o funcionalmente equivalentes.

Términos y condiciones

Esta garantía solo se aplica al primer comprador y no es transferible. El dispositivo Tovertafel debe adquirirse para su uso directo dentro de la organización, y no para su reventa.

Envío de reclamación de garantía

Póngase en contacto con su distribuidor local, quien le ayudará a resolver el problema y a enviar la reclamación de garantía.

Puede encontrar una lista de distribuidores en: tover.care/manual.

Si es necesario, el distribuidor se pondrá en contacto con el equipo de servicio técnico.

Dispositivo de sustitución: En algunos mercados se dispone de una mesa de sustitución temporal, que puede tener gastos asociados. Consulte con su distribuidor para conocer los términos y condiciones.

Exclusiones

Las siguientes situaciones están excluidas de la garantía:

- Daños debidos a un uso indebido, accidente, alteración, instalación incorrecta o influencias externas (como sobretensión, incendio o daños por agua).
- Desgaste estético, daños en el embalaje o desgaste de piezas como la lámpara del proyector (hasta 20.000 horas luego de un uso normal).
- Software distinto de los juegos con licencia de Tover.

Uso fuera de las condiciones ambientales recomendadas o con accesorios que no están homologados.

Normativa

Esta garantía sustituye, en la medida en que lo permita la ley, a todas las demás garantías legales. Esta garantía no afecta los derechos legales de los consumidores que puedan aplicarse en cada país o región.

Tover Health Tech B.V.

Pythagoraslaan 101
3584 BB Utrecht
Nederland

Tovertafel 3 - Manual d'usuari

Enhorabona!

Bona tria de Tovertafel. Ara formeu part d'un grup creixent de persones que, juntes, ofereixen diversió i interacció significativa a l'atenció sanitària. Tovertafel no és pas un producte ordinari, és un producte especial, desenvolupat conjuntament amb professionals sanitaris i grups objectiu.

Aquest manual us ofereix un breu resum de les funcions més importants. Si voleu una explicació més detallada, rebre documentació addicional i vídeos, visiteu tover.care/manual.

Voleu aprofitar al màxim Tovertafel? Aneu a my.tover.care per rebre consells, orientació i informació addicional. Per exemple, aquí podeu carregar les vostres fotos a la Tovertafel fent servir "Lab". Això farà que els vostres jocs siguin encara més personals!

Objectiu del producte

Tovertafel simula moviments, cognició i interacció social. Els jocs s'han desenvolupat especialment per a persones que pateixen demència, discapacitats intel·lectuals o tenen d'altres necessitats específiques i són divertits per a tothom.

Instruccions de seguretat

Llegiu el manual i les següents instruccions de seguretat atentament abans de fer-la servir.

Avís general

- L'ús segur només és garantit si s'instal·la correctament, d'acord amb el manual.
- Per penjar la Tovertafel feu servir només els articles inclosos.
- L'instal·lador és responsable dels danys causats si es munta de manera incorrecta.
- Feu servir la Tovertafel només per a l'ús previst. L'ús incorrecte invalida la garantia.
- No pengeu res de l'aparell o del sistema de fixació.
- No us recolzeu ni empenyeu contra el dispositiu.
- Feu servir el dispositiu només a l'interior, en zones seques i sense pols.
- No obriu mai el dispositiu ni inseriu objectes metàl·lics.
- No toqueu ni mireu la lent directament durant massa temps.
- Mantingueu els infants allunyats durant la instal·lació.
- La Tovertafel no és cap instrument mèdic.
- Col·loqueu la nansa al ganxo amb fermesa i comproveu que queda bloquejada.
- No deixeu caure el dispositiu.

Electricitat

- ℹ Connecteu el dispositiu només a una presa de corrent que tingui connexió a terra i estigui apagada.
- ℹ Apagueu l'interruptor a la Tovertafel abans de realitzar la instal·lació o desendolleu-la.
- ℹ Assegureu-vos que el cable sigui prou llarg.
- ℹ No l'exposeu a humitat, flames vives, calor o llum solar.

Piles del control remot

- ℹ Feu servir només el tipus correcte de pila (CR2032).
- ℹ Observeu les marques + i - correctes quan les col·loqueu.
- ℹ Traieu les piles quan no feu servir el control remot durant un llarg període de temps.
- ℹ No l'exposeu a humitat, flames vives, calor o llum solar.
- ℹ Mantingueu-les fora de l'abast dels infants.
- ℹ Demaneu assistència mèdica immediatament en cas d'ingestió o si hi ha contacte amb fuites de líquid.
- ℹ Llenceu les piles d'acord amb la normativa local.

Contingut de la caixa

- Tovertafel 3
- Control remot i pila
- Manual d'usuari
- Marcador de calibratge

Entregat per separat:

- Suport de sostre i endoll del dispositiu
- Control remot de recanvi
- Fitxes per jugar (exclusiu amb la llicència "Including Education")

Característiques tècniques

- Resolució: 1280 x 800 px
- Font de llum: 4 llums LED
- Dimensions: 41 x 23 x 36 cm
- Pes: ±10,5 kg
- Font d'alimentació: 100–240 V CA / 50–60 Hz
- Potència: 190 W
- Connexió: Wifi, ethernet, 4G, USB

Instal·lació

Muntatge

La Tovertafel es pot instal·lar al suport del sostre o a un suport mòbil (es ven per separat). Tots dos productes tenen el seu manual propi.

Amb diferents suports de sostre, podeu penjar la Tovertafel a diferents llocs. Hi ha suports de sostre disponibles per separat.

Parts de la Tovertafel

1. Endoll
2. Interruptor del dispositiu
3. Nansa
4. Port d'ethernet
5. Ports USB + indicador LED
6. Font de llum infraroja
7. Sensors
8. Lents del projector

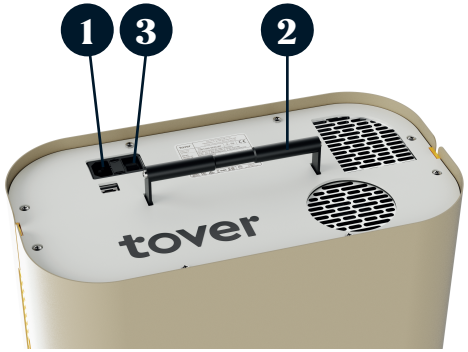

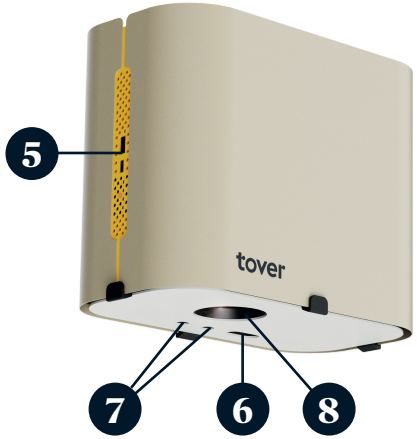

Encendre la Tovertafel

1. Connecteu el cable d'alimentació a una presa de corrent amb connexió a terra.
2. Enceneu l'interruptor del dispositiu. L'indicador LED s'encén i parpelleja en color vermell.
3. Espereu fins que els llums LED indicadors s'encenguin en color vermell de manera contínua.
4. Premeu el botó d'encesa del control remot.
5. L'indicador LED parpelleja en color verd.
6. Una mica després, els llums LED indicadors s'encendran en color verd de manera contínua. La projecció apareix i el sistema comença a funcionar.

La Tovertafel està preparada per fer-la servir.

Apagar la Tovertafel

1. Premeu el botó d'encesa del control remot.
2. L'indicador LED parpelleja en color vermell.
3. Espereu fins que el LED estigui encès en color vermell de manera contínua.

El sistema està llest per apagar-se. En cas que sigui necessari, es pot apagar l'interruptor del dispositiu i desconnectar l'endoll de forma segura.

Començar

Control remot

1. Encès/apagat
2. Tornar
3. Iniciar/Pausar
4. Volum
5. So connectat/desconnectat
6. Menú de navegació
7. Acceptar
8. Menú
9. Informació

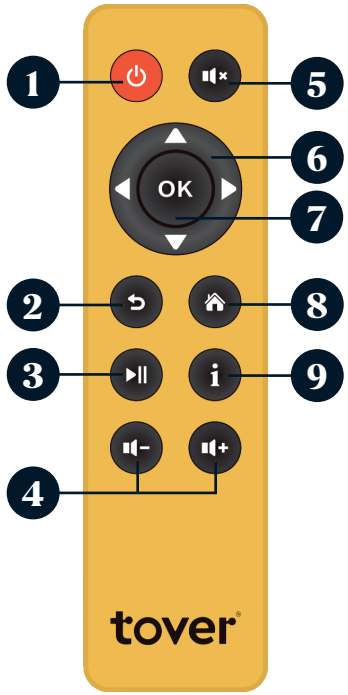

Descripció general del menú

Accediu al menú utilitzant el botó “Menú” del control remot.

El menú de la Tovertafel pot canviar lleugerament depenent de la llicència activada. Feu servir les tecles de les fletxes del control remot per navegar pel menú. A dalt de tot trobareu les següents pestanyes:

1. Tots els jocs
2. Col·leccions (opcional)
3. Ús (opcional)
4. Configuració

Tots els jocs

Si teniu diverses llicències, el nom de les llicències actives es poden veure a sota del menú principal. Podeu canviar de paquet prement a dreta o esquerra.

Si aneu avall trobareu els jocs disponibles. Els jocs s’han categoritzat segons el seu nivell de joc. Cada filera comença amb un símbol de “barrejar”. Si seleccioneu aquesta opció, jugarà automàticament els jocs d’aquesta filera de forma aleatòria.

Col·leccions (opcional)

Aquí trobareu col·leccions creades especialment que fan més fàcil triar l’experiència correcta. Les Col·leccions s’han creat d’acord amb un tema, objectiu o funció (com ara, jocs d’alt contrast).

Perspectives (opcional)

Aquest menú dona informació sobre l’ús de la Tovertafel.

Configuració > Calibrar la superfície de joc

Feu servir aquest menú per canviar les mides de la projecció a la taula. Seguiu les instruccions de la pantalla.

Configuració > Establir el color de la taula

Establiu el color de la vostra taula aquí per tal que el sensor funcioni òptimament. Les opcions són “fosca” i “clara”.

Configuració > Calibrar el sensor

Si els jocs no responen correctament, podeu reiniciar el sensor aquí. Feu servir el “Auto Calibration”. Si no funciona correctament, podeu calibrar manualment utilitzant el paper marcador de calibratge.

Configuració > Xarxa

La Tovertafel 3 porta incorporada una connexió de dades mòbils per al servei, l’activació i les actualitzacions crítiques. Les actualitzacions majors de programari només s’ofereixen amb wifi o connexió d’ethernet. Recomanem connectar la Tovertafel amb un cable d’ethernet, o a un punt de wifi. Per fer-ho, aneu a “Configuració > Xarxa” i seguiu les instruccions al menú.

Atenció:

- *No hi ha càrrecs addicionals per a la connexió de dades mòbils i, si cal, és possible desconnectar-la amb el menú de xarxa.*
- *Les xarxes de wifi obertes, les xarxes amb pàgina de registre o amb configuració de seguretat estricta normalment no són adequades per fer-les servir amb la Tovertafel.*

Establir l’idioma

Des d’aquest menú podeu triar una llarga llista d’idiomes.

Informació

En aquest menú trobareu informació sobre la vostra Tovertafel, com ara el número de sèrie i la versió del programari.

Consells i inspiració

Visiteu “my.tover.care” per trobar inspiració, vídeos tutorials, consells valuosos i informació detallada.

Aquí també podeu trobar el “laboratori Tover”. Amb el “laboratori Tover”, podeu carregar les vostres pròpies imatges a la vostra Tovertafel.

Programari i llicències

Les actualitzacions s’instal·len automàticament quan es connecta a Internet. És possible actualitzar la Tovertafel fora de línia, fent servir una memòria USB. Comproveu my.to.care/service-center/updates per fer-ho. El menú d’actualitzacions t’avisarà quan hi hagi una actualització disponible.

Podeu comprar o renovar les llicències al vostre distribuïdor de la Tovertafel. Al menú apareix automàticament un recordatori de renovació.

Les llicències comprades també es poden activar fora de línia fent servir un codi del menú “allibereu la subscripció”. Aquest menú apareix automàticament quan la Tovertafel està fora de línia. Obriu el menú i seguiu les instruccions.

Altres temes

Manteniment

- Netegeu la Tovertafel i el control remot regularment amb un drap sec.
- Amb el temps, es pot acumular pols a la carcassa i a dins de l’aparell. Podeu demanar al vostre distribuïdor que realitzi el manteniment de la taula.

Deposició de rebuigs

- La Tovertafel i el control remot són dispositius electrònics. No els tireu amb els residus domèstics.
- Traieu la pila del control remot i tireu-la per separat.
- Seguiu les instruccions locals sobre la gestió de rebuigs electrònics i piles.

Regulacions

La Tovertafel 3 compleix amb les regulacions aplicables a la UE, els Estats Units, Canadà, Austràlia, Nova Zelanda i Japó.

Per consultar certificats i declaracions legals, visiteu: tover.care/compliance

Suport

Per consultar detalls de contacte, manuals, vídeos i ajuda, visiteu:

Condicions de garantia de la Tovertafel 3

Enhorabona per comprar la Tovertafel 3! Ens comprometem a garantir la vostra satisfacció amb el producte i donar-vos el millor servei possible. Conserveu aquest document per a consultar-lo més endavant.

Garantia

La Tovertafel 3 i els seus accessoris tenen garantia de materials i treball sense defectes en condicions d'ús i manteniment normals. Això inclou actualització periòdica del programari i suport per als jocs amb llicència.

Ús normal vol dir: Ús segons les instruccions del manual, incloent el manteniment recomanat i les actualitzacions del programari.

Període

El període de garantia estàndard és de 24 mesos des del dia d'activació de la llicència del programari.

El període de garantia no s'ampliarà després d'una reparació o substitució.

Es poden utilitzar peces de recanvi noves o amb una funció equivalent per fer les reparacions o substitucions.

Termes i condicions

Aquesta garantia només afecta al primer comprador i no es pot transferir. La Tovertafel s'ha de comprar per a l'ús directe dintre de l'organització i no per revendre-la.

Presentar una reclamació de garantia

Contacteu amb el vostre distribuïdor local, que us ajudarà a resoldre el problema i a presentar una reclamació de garantia.

Podeu trobar un resum dels distribuïdors a tover.care/manual.

En cas necessari, el distribuïdor es posarà en contacte amb l'equip de servei.

Dispositiu de substitució: en alguns mercats, hi ha disponible una taula de substitució temporal, per la que és possible que s'hagi de pagar. Comproveu els termes i condicions amb el vostre distribuïdor.

Exclusió

S'exclouen de la garantia les següents situacions:

- Danys deguts a l'ús inadequat, accident, alteració, instal·lació incorrecta o influències externes (com ara sobrecorrent, foc o danys per aigua).
- Desgast cosmètic, danys de l'embalatge o desgast de peces com ara el llum del projector (fins a 20 000 hores d'ús normal).
- Programari diferent dels jocs llicenciats de Tover.
- Ús fora de les condicions ambientals recomanades o amb accessoris no aprovats.

Regulacions

Aquesta garantia substitueix qualsevol altra garantia legal, sempre que ho permeti la llei. Aquesta garantia no afecta els drets legals del consumidor que es puguin aplicar al país o la regió.

Tover Health Tech B.V.

Pythagoraslaan 101
3584 BB Utrecht
Nederland

Tovertafel 3 – Manual de usuario

Parabéns!

Bo traballo ao elixir a Tovertafel. Agora formas parte dun grupo cada vez maior de persoas que achegan diversión e interacción significativa á atención sanitaria. A Tovertafel non é un produto calquera, senón algo especial, desenvolvido en colaboración con profesionais da saúde e grupos destinatarios.

Este manual ofrece unha visión xeral das funcionalidades máis importantes. Para obter unha explicación máis detallada, documentación adicional e vídeos, visita tover.care/manual.

Queres sacar o máximo proveito da Tovertafel? Vai a my.tover.care para consellos, orientación e información adicional. Aquí tamén podes cargar as túas propias fotos á Tovertafel mediante o «Lab». Iso fará os xogos aínda máis persoais!

Finalidade do produto

A Tovertafel estimula o movemento, a cognición e a interacción social. Os xogos están especialmente deseñados para persoas con demencia, discapacidade intelectual ou outras necesidades específicas; pero son divertidos para todos.

Porque se trata de xogar xuntos!

Instrucións de seguridade

Le atentamente o manual e as instrucións de seguridade que se indican a continuación antes do seu uso.

Advertencias xerais

- O uso seguro só está garantido se se instala correctamente segundo o manual.
- Para colgar a Tovertafel, usa só os elementos subministrados.
- A persoa que a instale é responsable dos danos causados por unha montaxe incorrecta.
- Usa a Tovertafel só para os fins previstos. O uso incorrecto anula a garantía.
- Non colgues nada do dispositivo nin do sistema de suspensión.
- Non te apoies nin empurres o dispositivo.
- Só para uso en interiores, en lugares secos e sen po.
- Non abras o dispositivo nin insires obxectos metálicos.
- Non mires directamente a lente nin a toques durante moito tempo.
- Mantén os nenos afastados durante a instalación.
- A Tovertafel non é un dispositivo médico.
- Asegura o mango con firmeza no gancho e comproba que quede fixado.
- Non deixes caer o dispositivo.

Electricidade

- ℹ Conéctaa só a unha toma de corrente con toma de terra e apagada.
- ℹ Apaga o interruptor da Tovertafel antes de instalar ou retirar o enchufe.
- ℹ Asegúrate de que o cable sexa longo dabondo.
- ℹ Non o expoñas á humidade, lapas, calor ou luz solar.

Pilas do mando a distancia

- ℹ Usa só pilas do tipo correcto (CR2032).
- ℹ Respecta a polaridade + e – ao instalalas.
- ℹ Retira as pilas se non vas usar o mando durante un tempo.
- ℹ Non as expoñas á humidade, lume, calor ou luz solar.
- ℹ Mantenas fóra do alcance dos nenos.
- ℹ En caso de inxestión ou de entrar en contacto co líquido das pilas, busca asistencia médica de inmediato.
- ℹ Desbota as pilas segundo a normativa local.

Contido da caixa

- Tovertafel 3
- Mando a distancia + pila
- Manual de usuario
- Marcador de calibración

Entregado por separado:

- Soporte de teito + enchufe
- Mando a distancia de reposto
- Fichas de xogo (só coa licenza «Inclúe Educación»)

Especificacións técnicas

- Resolución: 1280 × 800 px
- Fonte de luz: 4 × LED
- Dimensións: 41 × 23 × 36 cm
- Peso: ±10,5 kg
- Fonte de alimentación: 100–240 Vac / 50–60 Hz
- Potencia: 190 W
- Conectividade: Wi-Fi, ethernet, 4G, USB

Instalación

Montaxe

A Tovertafel pode instalarse nun soporte de teito ou nun soporte móbil (véndese por separado). Cada opción ten o seu propio manual.

Con varios soportes de teito, podes colgar a Tovertafel en diferentes lugares. Pódense adquirir soportes adicionais por separado.

Partes da Tovertafel

1. Toma de corrente
2. Interruptor
3. Mango
4. Porto Ethernet
5. Portos USB + LED indicador
6. Fonte de luz infravermella
7. Sensores
8. Lente do proxector

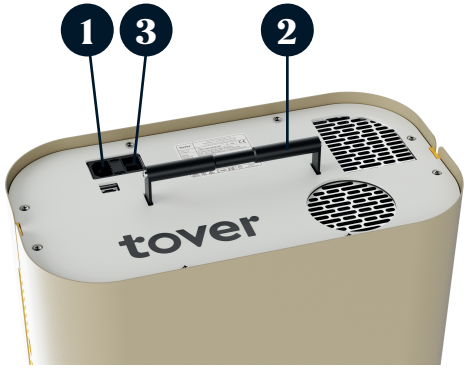

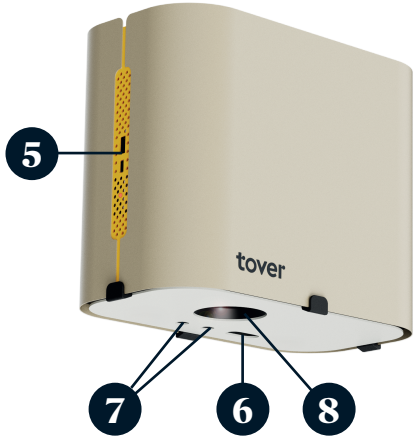

Acendido da Tovertafel

1. Conecta o cable de alimentación a un enchufe con toma de terra.
2. Acende o interruptor do dispositivo. O indicador LED acenderase e escintilará en vermello.
3. Agarda a que o LED fique aceso en vermello de forma continua.
4. Preme o botón de acendido no mando.
5. O LED escintilará en verde.
6. Cando o LED fique en verde, aparecerá a proxección e o sistema estará iniciado.

A Tovertafel xa está lista para o seu uso.

Apagado da Tovertafel

1. Preme o botón de acendido no mando.
2. O LED escintilará en vermello.
3. Agarda ata que o LED fique en vermello.

O sistema xa se apagou de forma segura. Se é necesario, agora tamén se pode desconectar o enchufe.

Comezar

Mando a distancia

1. Acender/apagar
2. Atrás
3. Iniciar/pausar
4. Volume
5. Activar/desactivar son
6. Menú de navegación
7. OK
8. Menú
9. Información

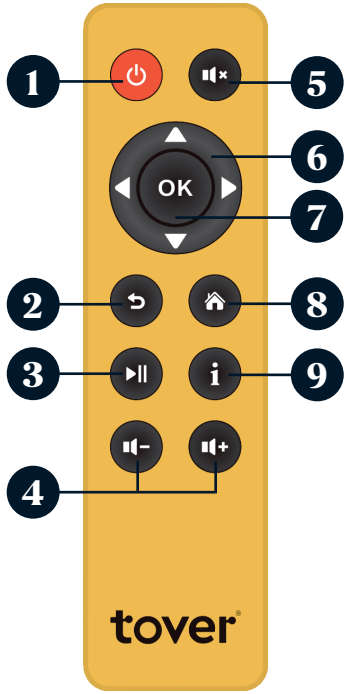

Menú principal

Accede ao menú co botón «Menú» no mando.

Dependendo da licenza activa, o menú pode variar lixeiramente. Usa as frechas do mando a distancia para navegar polo menú. Na parte superior atoparás as seguintes pestanas:

1. Todos os xogos
2. Colecciónes (opcional)
3. Información (opcional)
4. Axustes

Todos os xogos

Se tes varias licenzas, verás o nome da activa debaixo do menú principal. Preme esquerda ou dereita para cambiar de paquete.

A continuación móstranse os xogos dispoñibles. Os xogos están organizados por categorías segundo o nivel do xogo. Cada fila comeza cun símbolo de mestura «aleatoria». Se seleccionas esta opción, os xogos desa fila comezarán a reproducirse ao azar.

Colecciónes (opcional)

Aquí atoparás colecciónes temáticas creadas para facilitar a elección da experiencia. As colecciónes organízanse segundo o tema, obxectivo ou funcionalidade (por exemplo, xogos de alto contraste).

Estatísticas (opcional)

Este menú proporciona información sobre o uso da Tovertafel.

Configuración > Calibrar a superficie do xogo

Emprega este menú para redimensionar a proxección. Segue as instrucións en pantalla.

Configuración > Establecer a cor da mesa

Selecciona a cor da túa mesa entre «clara» e «escura». para un rendemento óptimo dos sensores.

Configuración > Calibrar o sensor

Se os xogos non funcionan correctamente, reinicia o sensor. Usa a opción «Calibración automática». Se isto non funciona correctamente, usa o marcador de calibración en papel para calíbrao de xeito manual.

Configuración > Rede

A Tovertafel 3 inclúe de serie unha conexión de datos móbil para o servizo, a activación e as actualizacións críticas. As actualizacións principais do software só se ofrecen a través dunha conexión Wi-Fi ou por cable Ethernet. Recomendamos conectar a Tovertafel cun cable Ethernet ou cun punto de acceso Wi-Fi. Para facelo, vai a «Configuración > Rede» e segue as instrucións do menú.

Atención:

- *Non hai custos adicionais pola conexión de datos móbil e, se o desexas, podes desactivar a conexión dende o menú de rede.*
- *As redes WiFi abertas, as que teñen unha páxina de inicio de sesión ou aquelas con configuracións de seguridade moi estritas non adoitan ser adecuadas para o uso coa Tovertafel.*

Establecer idioma

Neste menú podes escoller entre numerosas linguas dispoñibles.

Información

Neste menú atoparás datos sobre a túa Tovertafel, como o número de serie e a versión do software.

Consellos e inspiración

Visita my.tover.care para atopar inspiración, vídeos explicativos, consellos útiles e información detallada.

Aquí tamén podes acceder ao «Tover Lab». Isto permite cargar as túas propias imaxes na Tovertafel.

Software e licenzas

As actualizacións instálanse automaticamente cando hai conexión a Internet. Tamén é posible actualizar a Tovertafel sen conexión, mediante un USB. Consulta my.tover.care/service-center/updates para saber como facelo. O menú de actualización indicarache se hai algunha dispoñible.

As licenzas pódense adquirir ou renovar a través do distribuidor da Tovertafel. Cando se achegue a data de renovación, aparecerá un recordatorio automaticamente no menú.

As licenzas compradas tamén se poden activar sen conexión mediante un código, desde o menú «Desbloquear subscrición». Este menú aparece automaticamente cando a Tovertafel está desconectada de Internet. Abre o menú e segue as instrucións.

Outros

Mantemento

- Limpa a Tovertafel e o mando a distanciaregularmente cun pano seco.
- Co paso do tempo, o po pode acumularse por fóra e no interior da caixa. Pide un servizo ao distribuidor se entra po.

Eliminación de residuos

- A Tovertafel e o mando a distancia son dispositivos electrónicos. Non os tires aolixo doméstico.
- Retira a pila do mando a distancia e desbótaa por separado.
- Sigue as normas locais para o tratamento de residuos electrónicos e pilas.

Regulacións

A Tovertafel 3 cumpre coas normativas aplicables na UE, Estados Unidos, Canadá, Australia/Nova Zelandia e o Xapón.

ara ver as certificacións completas e as declaracións legais: tover.care/compliance

Soporte

Para datos de contacto, manuais, vídeos e axuda:

Condicións da garantía da Tovertafel 3

Parabéns por adquirir a Tovertafel 3! Comprometémonos a garantir a súa satisfacción co produto e a ofrecerlle o mellor servizo posible. Por favor, conserve este documento para os seus rexistros.

Garantía

A Tovertafel 3 e os seus accesorios están garantidos contra defectos de materiais e man de obra baixo uso e mantemento normais. Isto inclúe actualizacións periódicas de software e soporte para xogos licenciados.

Uso normal significa: Uso segundo as instrucións do manual, incluíndo o mantemento recomendado e as actualizacións de software.

Período

O período estándar de garantía é de 24 meses desde a data de activación da licenza do software.

O período de garantía non se ampliará tras unha reparación ou substitución.

Para reparacións ou substitucións poden utilizarse pezas novas ou outras cunha función equivalente.

Termos e condicións

Esta garantía aplícase só ao primeiro comprador e non é transferible. A Tovertafel debe comprarse para uso directo dentro da organización, e non para revenda.

Presentar unha reclamación de garantía

Por favor, contacte co seu distribuidor local, que lle axudará a resolver o problema e a presentar a reclamación de garantía.

En tover.care/manual pode consultar o listado de distribuidores.

Se é necesario, o distribuidor contactará co equipo de servizo.

Dispositivo de substitución: Nalgúns mercados, está dispoñible unha mesa de substitución temporal, que pode ter un custo. Por favor, consulte co seu distribuidor os termos e condicións.

Excluído

As seguintes situacións quedan excluídas da garantía:

- Danos por uso incorrecto, accidente, alteración, instalación incorrecta ou influencias externas (como sobretensión, incendio ou danos por auga).
- Desgaste cosmético, danos no embalaxe ou desgaste de pezas como a lámpada do proxector (ata 20 000 horas tras uso normal).
- Software distinto dos xogos licenciados de Tover.
- Uso fóra das condicións ambientais recomendadas ou con accesorios non aprobados.

Regulacións

Esta garantía substitúe, na medida permitida pola lei, todas as demais garantías legais. Esta garantía non afecta os dereitos legais do consumidor que poidan aplicarse segundo o país ou rexión.

Tover Health Tech B.V.

Pythagoraslaan 101
3584 BB Utrecht
Nederland

Tovertafel 3 – Erabiltzailearen eskuliburua

Zorionak!

Aukera ezin hobea izan da Tovertafel. Orain handitzen ari den pertsona talde berezi baten parte zara, gure helburua osasun arloari elkarlanean dibertsioa eta esanahi handiko interakzioa ekartzea da. Tovertafel ez da produktu arrunta, zerbait berezia baizik, osasun arloko profesional eta helburu taldeekin batera garatua.

Eskuliburu honetan eginbide garrantzitsuenen laburpena aurkituko duzu. Azalpen zehatzagoetarako edo dokumentazio gehigarria eta bideoak lortzeko, bisitatu tover.care/manual.

Tovertafel-en abantaila guztiak aprobetxatu nahi dituzu? Horrela bada, joan my.tover.care helbidera aholku, gidaritza eta informazio gehigarria lortzeko. Adibidez, hemen zure argazkiak karga ditzakezu Tovertafel, “Lab” erabiliz. Honek, zure jokoak are pertsonalagoak egingo ditu!

Produktuaren helburua

Tovertafel-ek mugimendua, kognizioa eta interakzio soziala estimulatzen ditu. Jokoak dementzia, desgaitasun intelektualak edo bestelako beharrizan espezifikoak dituzten pertsonentzako bereziki garatu dira eta denentzako dira dibertigarriak.

Elkarrekin jolastea da gakoa!

Segurtasun-argibideak

Erabili aurretik, irakurri arretaz eskuliburua eta jarraian dauden segurtasun argibideak.

Ohar orokorrak

- ℹ Erabilera segurua soilik dago bermatuta baldin eta eskuliburuan zehaztutako moduan instalatuta badago.
- ℹ Tovertafel eskegitzeko, dakartzan elementuak bakarrik erabili.
- ℹ Muntaketa okerragatik sortutako kalteen erantzulea instalatzailea izango da.
- ℹ Erabili Tovertafel diseinatu den helburuarekin soilik. Erabilera okerrak bermeak baliogabetzen ditu.
- ℹ Ez eskegi ezer aparatuan edo eskegitzeko sisteman.
- ℹ Ez jarri edo bultzatu gailuaren kontra indarra eginez.
- ℹ Erabili aparatua barrualdean eta lehor eta hautsetatik libre dauden eremuetan bakarrik.
- ℹ Inola ere ez ireki aparatua eta ez sartu metalezko objekturik.
- ℹ Ez ukitu lentea eta ez begiratu denbora luzez.
- ℹ Instalatu bitartean, umeak urrun mantendu.
- ℹ Tovertafel ez da gailu mediko bat.
- ℹ Eutsi gogor heldulekuari eta egiaztatu blokeatzen dela.
- ℹ Ez jaurti aparatua.

Elektrizitatea

- ℹ Soilik konektatu lur-hargunera konektatuta eta itzalita dagoen hargune batera.
- ℹ Itzali Tovertafel aparatu elektrikoaren etengailuan entxufea instalatu edo kendu aurretik.

- ℹ Ziurtatu kablearen luzera nahikoa dela.
- ℹ Ez jarri hezetasunaren, sugarren, beroaren edo eguzki-argiaren eragin-pean.

Urrutiko kontrolen pilak

- ℹ Erabili pila motarik egokiena soilik (CR2032).
- ℹ Ziurtatu + eta – markak zuzenak direla.
- ℹ Kendu pilak urrutiko kontrola luzaroan erabiliko ez duzunean.
- ℹ Ez jarri hezetasunaren, suaren, beroaren edo eguzki-argiaren eragin-pean
- ℹ Ez utzi haurren eskueran.
- ℹ Isuritako likidoa ukitu edo irensten baduzu, berehala deitu larrialdi-zerbitzuetara.
- ℹ Bota pilak tokiko araudien arabera.

Kutxaren edukia

- Tovertafel 3
- Urrutiko kontrola + pila
- Erabiltzailearen eskuliburua
- Kalibratzeko markatzailea

Bereizita entregatua:

- Sabaiko euskarria + aparatuaren entxufea
- Ordezko urrutiko kontrola
- Jolasteko piezak (“Hezkuntza Barne” lizentziarako esklusiboki)

Zehaztapen teknikoak

- Bereizmena: 1280 × 800 px
- Argi-iturria: 4 × LED
- Neurriak: 41 × 23 × 36 cm
- Pisua: ±10.5 kg
- Energia-iturria: 100–240 Vac / 50–60 Hz
- Energia: 190 W
- Konexioa: Wifi, ethernet, 4G, USB

Instalazioa

Muntaketa

Tovertafel sabaiko euskarrian edo euskarri mugikor batean instala daiteke (bereizita saltzen dira). Produktuetako bakoitzak bere eskuliburua du.

Sabaiko euskarri anitzekin, Tovertafel leku desberdinetan zintzilika dezakezu. Euskarri gehigarriak bereizita daude salgai.

Tovertafelren piezak

1. Entxufea
2. Gailuaren etengailua
3. Heldulekua
4. Ethernet ataka
5. USB atakak + LED adierazlea
6. Infragorrizko argi-iturria
7. Sentsoreak
8. Proiektore.lentea

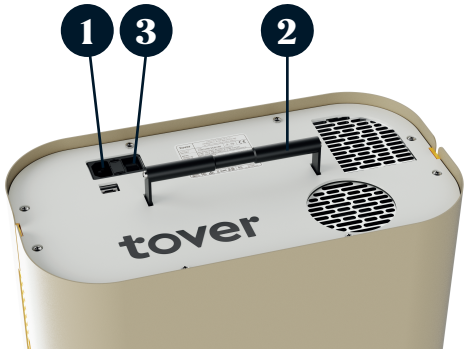

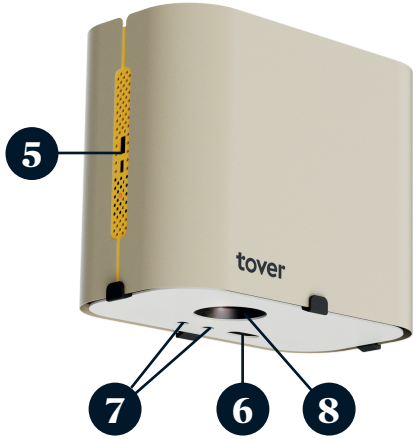

Tovertafel piztea

1. Sartu elikadura-kablea lur-hargunera konektatuta dagoen horma-entxufean.
2. Piztu gailuaren etengailua. LED adierazlea piztuko da distira gorri batekin.
3. Itxaron LED adierazlea etengabe gorriz piztu arte.
4. Sakatu urrutiko kontrolaren pizteko botoia.
5. LED adierazlea distira berde batekin piztuko da.
6. Denbora bat igaro ondoren, LED adierazlea etengabe piztuko da distira berdearekin. Proiekzioa agertuko da eta sistema abiaraziko da.

Tovertafel erabiltzeko prest dago orain.

Tovertafel itzaltzea

1. Sakatu urrutiko kontrolaren pizteko botoia.
2. LED adierazlea distira gorriarekin piztuko da.
3. Itxaron LEDa gorri sendoa izan arte.

Orain sistema segurtasunez itzali da. Beharrezkoa bada, orain posible da aparatuaren etengailua itzali eta entxufea segurtasunez deskonektatzea.

Hasi

Urrutiko kontrola

1. Piztu/Itzali
2. Atzera
3. Hasi/Gelditu
4. Bolumena
5. Soinua piztu/itzali
6. Nabigazio-menua
7. Ados
8. Menua
9. Informazioa

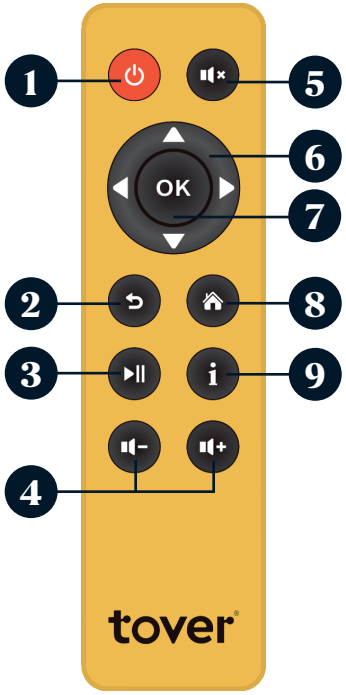

Menuaren ikuspegia

Sartu menuan urrutiko kontrolaren “Menua” botoia erabiliz.

Aktibatuta dagoen lizentziaren arabera, Tovertafelren menua pixka bat alda daiteke. Erabili urrutiko kontrolaren gezi-botoiak menuan nabigatzeko. Goialdean, honako fitxak daude:

1. Joko guztiak
2. Bildumak (aukerakoa)
3. Erabili (aukera)
4. Ezarpenak

Joko guztiak

Lizentzia bat baino gehiago baduzu, aktibatutako lizentzien izena agertuko da menu nagusiaren azpian. Paketeak aldatzeko, sakatu eskuinera edo ezkerrera.

Erabilgarri dauden jokoak hauek dira. Jokoak joko-maila kategorietan sailkatuta daude. Lerro bakoitzak nahasketaren sinboloa du hasieran. Aukera hau hautatzen baduzu, errenkada honetatik aurrerako jokoak automatikoki ausaz jolastuko dira.

Bildumak (aukerakoa)

Hemen aurkituko dituzun bilduma bereziek esperientzia egokia hautatzea errazten dute. Bildumak gaian, helburuan edo funtzionalitatean oinarrituta osatuta daude (hala nola kontraste handiko jokoak).

Xehetasunak (aukerakoa)

Menu honek Tovertafelren erabilerari buruzko xehetasunak eskaintzen ditu.

Ezarpenak > Kalibratu joko-gainazala

Erabili menu hau proiekzioa mahaiaren tamainara egokitzeko. Jarraitu pantailan agertzen diren argibideak.

Ezarpenak > Ezarri taularen kolorea

Ezarri taularen kolorea hemen, sentsoreak ondo funtziona dezan. Aukerak “iluna” eta “argia” dira.

Ezarpenak > Kalibratu sentsorea

Jokoek behar bezala erantzuten ez badute, sentsorea hemen berrezar dezakezu. Erabili “Auto Calibration”. Honek behar bezala funtzionatzen ez badu, papera kalibratzeko markatzailea erabiliz eskuz kalibra dezakezu.

Ezarpenak > Sarea

Tovertafel 3 normalean datu mugikorren konexioarekin dator, zerbitzurako, aktibaziorako eta eguneratze garrantzitsuetarako. Softwarearen eguneratze nagusiak wifi edo Ethernet konexioaren bidez bakarrik eskaintzen dira. Gomendatzen dugu Tovertafel Ethernet kable batekin edo wifi puntu batera konektatzea. Horretarako, joan “Ezarpenak > Sarea” atalera eta jarraitu menuan agertzen diren argibideak.

Abisua:

- *Datu mugikorren konexioagatik ez da kargu gehigarririk egongo, eta nahi izanez gero, posible da sareko menuaren bitartez konexioa desaktibatzea.*
- *Wifi sare irekiak, saioa hastea eskatzen duten sareak, edo segurtasun-ezarpen zorrotzak, normalean ez dira Tovertafelrekin erabiltzeko egokiak izaten.*

Ezarri hizkuntza

Menu honetan hizkuntza.zerrenda handi batetik aukera dezakezu.

Informazioa

Menu honetan zure Tovertafelri buruzko informazioa aurkituko duzu, hala nola serie-zenbakia eta softwarearen bertsioa.

Aholkuak eta inspirazioa

Inspirazioa, tutoretza-bideoak, baliozko aholkuak eta informazio zehatza lortzeko, bisitatu my.tover.care.

Hemen “Tover Lab” ere aurki dezakezu. “ Tover Lab” erabiliz, posible da zure irudiak Tovertafel igotzea.

Softwarea eta lizentziak

Eguneraketak automatikoki instalatzen dira Internetera konektatuta dagoenean. Tovertafel lineaz kanpo egunera daiteke USB memoria bat erabiliz. Horretarako, ikusi my.to.care/service-center/updates. Eguneraketa-menuak jakinaraziko dizu ea eguneraketaren berri bat dagoen.

Lizentziak zure Tovertafel banatzailearen bidez erosi edo berri daitezke. Menuan automatikoki agertuko da berritzeko abisua.

Erositako lizentziak lineaz kanpo aktiba daitezke, kode bat erabiliz “Desblokeatu harpidetza” menuan. Tovertafel lineaz kanpo dagoenean menu hau automatikoki agertzen da. Menua ireki eta jarraitu argibideak.

Bestelakoak

Mantentzea

- Garbitu Tovertafel eta urrutiko kontrola maiz zapi lehor batekin.
- Denborarekin, hautsa etxean eta etxetresna elektrikoen barruan sar daiteke. Zure banatzaileari zerbitzu bat eska diezaiokezu.

Hondakinen kudeaketa

- Tovertafel eta urrutiko kontrola gailu elektronikoak dira. Ez bota etxeko hondakinetara.
- Kendu pila urrutiko kontroletik eta bota bereizita.
- Jarraitu hondakin elektronikoak eta pilak manipulatzeko tokiko arauei.

Araudiak

Tovertafel 3 aparatuak Europako, AEBko, Kanadako, Australiako/Zeelanda Berriko eta Japoniako araudiak betetzen ditu.

Ziurtagiri osoak eta lege-oharrak ikusteko: tover.care/compliance

Laguntza

Kontaktua, eskuliburuak, bideoak eta laguntza:

Tovertafel 3 gailuaren berme-baldintzak

Zorionak Tovertafel 3 erosteagatik! Produktuarekin pozik egongo zarela bermatzeko eta zerbitzu onena eskaintzeko konpromisoa hartzen dugu. Gorde dokumentu hau agiri bezala.

Bermea

Tovertafel 3 eta haren osagarriek bermatzen dute ez dutela akatsik materialetan eta eskulanean, erabilera eta mantentze-lan normalen pean. Honen barruan sartzen dira aldizkako softwarearen eguneraketak eta lizentziadun jokoetarako laguntza.

Erabilera normala honakoa da: Eskuliburuaren argibideei jarraituz erabiltzea, gomendatutako mantentze-lanak eta softwarearen eguneraketak barne.

Epea

Ezarritako bermea, software-lizentzia aktibatzen den egunetik hasita, 24 hilabetekoa da.

Bermearen epea ez da luzatuko konponketa edo ordezkapen baten ondoren.

Konponketak edo ordezkapenak egiteko pieza berriak edo funtzionalki baliokideak direnak erabili ahal izango dira.

Zehaztapenak eta baldintzak

Berme hau lehen erosleari bakarrik dagokio eta ezin da transferitu. Tovertafel zuzenean erosi behar da erakundean erabiltzeko, eta ez birsalmenta bidez.

Berme-eskaera aurkeztea

Jarri harremanetan zure tokiko banatzailearekin, berak lagunduko dizu arazoa konpontzen eta berme-eskaera aurkezten.

Banatzaileak non kokatuta dauden hemen ikus dezakezu: tover.care/manual. Behar izanez gero, banatzailea zerbitzu-taldearekin harremanetan jarriko da.

Ordezko gailua: Merkatu batzuetan, aldi baterako ordezko taula bat eskura daiteke, eta baliteke horretarako tasa bat ordaindu behar izatea. Egiaztatu zehaztapenak eta baldintzak zure banatzailearekin.

Salbuespenak

Honako egoera hauek bermeetatik salbuetsita daude:

- Erabilera okerra, istripua, aldaketa, instalazio okerra edo kanpoko eragileak (hala nola tentsio altuegiak, suak edo urak eragindako kalteak).
- Kosmetika-higadura, paketearen kaltea, edo proiektorearen lanpara bezalako piezen higadura (20.000 ordu baino gehiagoz normalki erabili ondoren).
- Tover-en lizentziadun jokoak ez diren softwarea.
- Gomendatutako ingurumen-baldintzetatik kanpo edo onartu gabeko osagarriekin erabiltzea.

Araudiak

Berme honek, legeak baimentzen duen neurrian, gainerako berme juridiko guztiak ordezkatzen ditu. Berme honek ez die eragiten herrialde edo eskualde bakoitzean aplika daitezkeen kontsumitzaile legezko eskubideei.

Tover Health Tech B.V.

Pythagoraslaan 101
3584 BB Utrecht
Nederland

Calibration marker

• Marqueur de calibration • Kalibrierungsmarker • 調整マーカー • Indicatore di calibrazione • Kalibratie marker • Markör för kalibrering • Kalibreringsmærke • Kalibreringsmarkør • Kalibrointimalli • Marcador de calibración • Marcador de calibratge • Marcador de calibración • Marcador de calibratge •

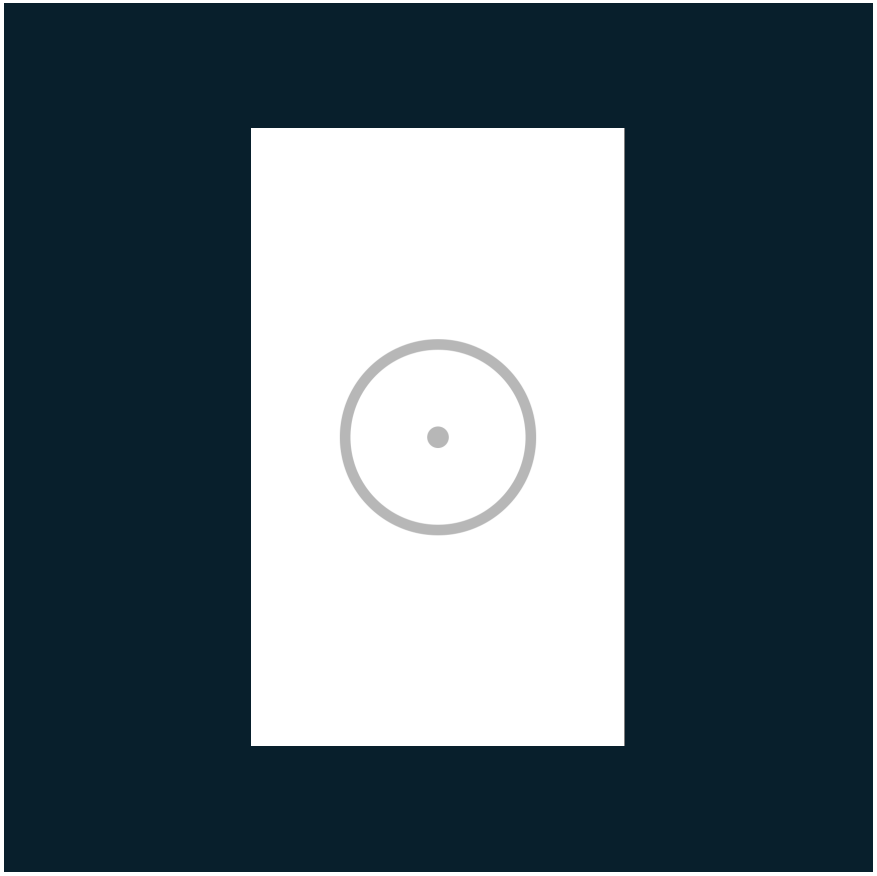

tover®

purposeful play